Diese Produkte habe verschieden Gewicht bei verschieden Parameter, wenn Sie es brauchen, bitte sagen Sie uns per email,dann bestätigen wir den Preis.

Dimensions

NMRV 030

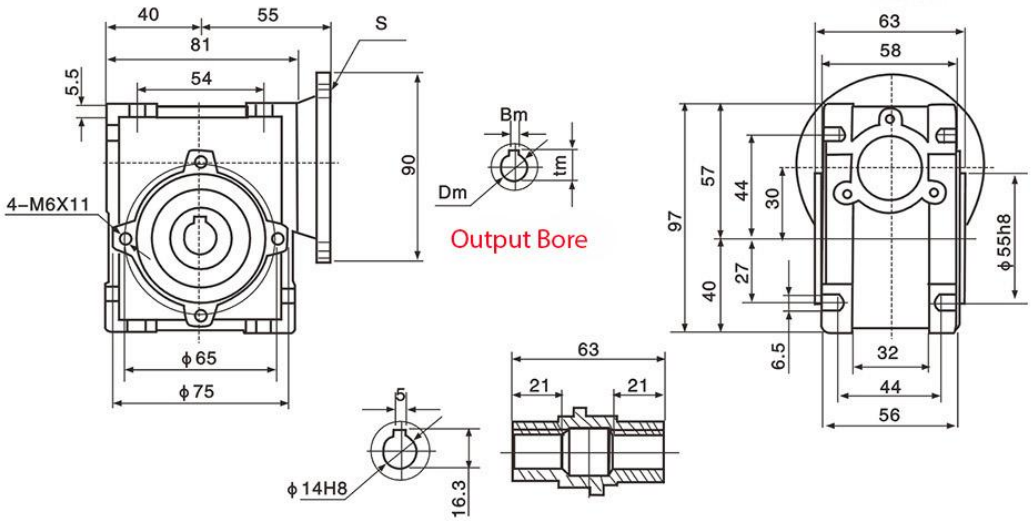

Output Bore / Ausgangsbohrung

NMRV 040

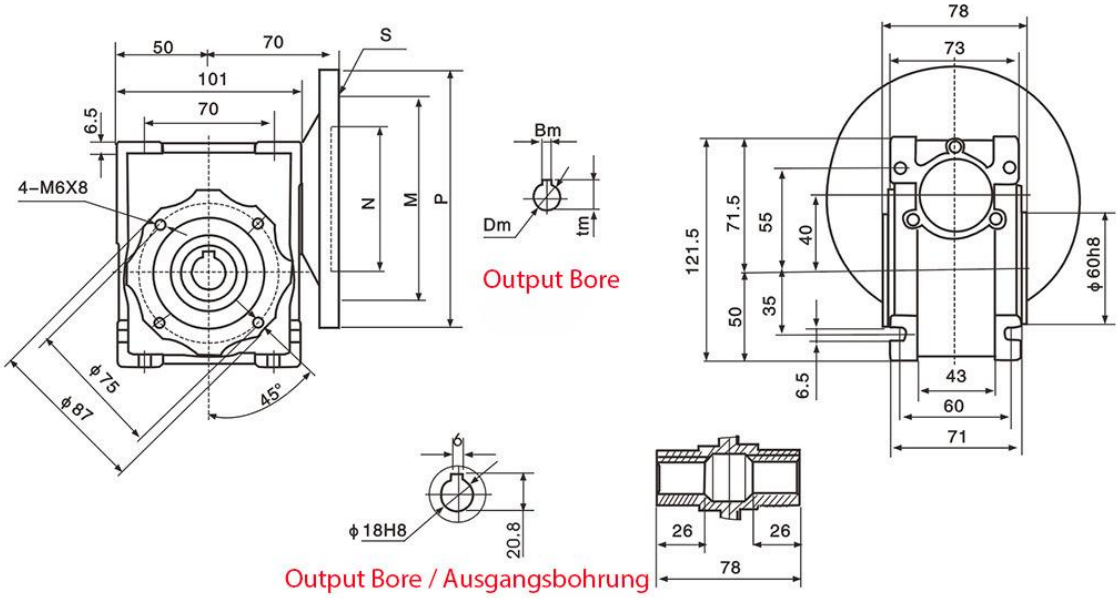

Output Bore / Ausgangsbohrung

zulässige Belastung mit Untersetzungsgetriebe

Load permissible with speed reducer

Synchronous speed	r/min		360	180	120	90	72	60	45	36	30
Untersetzungsverhältnis: Gear redcution tatio			5	10	15	20	25	30	40	50	60
Motorleistung (kg/cm) Power Motor	40W	freeze	13	18	24	28	34	38	41	48	52
	40W	run	10	13	17	19	23	26	28	32	35
	60W	freeze	20	26	36	40	50	55	60	60	60
	60W	run	14	19	26	29	35	38	42	48	52