Digitalbildschirm DC 12V~80V 30A Motordrehzahl Regelbarer Schalter/Geschwindigkeit Gouverneur

Lieferung: 1X Drehzahlregler

Kennzeichen:
Spannung: DC12V~80V
Nennstrom: 30A
Der maximaler bedienter Strom: 30A
Größe von Controller: 112mm x 78mm x 36mm
Größe von Bildschirm: 80mm x 43mm x 26mm
Mit 30A Sicherung
Regelbare Geschwindigkeit Bereich: 0%~100%
Einstellbare Potentiometer: 100K
Die Rotation-Geschwindigkeit des Motors kann nach “0~100%” geregelt werden, dadurch Sie den “regelbaren Potentionmeter” verdrehen, dann wird der Monitor die Zahl 0~100 zeigen. Es bedeutet, wenn der Monitor die Zahl “0” zeigt, wird die Rotation des Motors stoppen; wenn der Monitor die Zahl “1 ~100” zeigt, der Motor rotiert. Wenn die Zahl größer wäre, wird die Rotation schneller. Wenn die Monitor die Zahl “100” zeigt, bedeutet es, dass die Rotation-Geschwindigkeit des Motors am schnellsten ist.

Drehzahlregelung:
Sie können ein manuell einstellbares Potentiometer drehen, um die Geschwidigkeit von Motor in vorwärts / rückwärts Rotation zu regeln. Drehen im Uhrzeigersinn, Motor zu beschleunigen. Verdrehen im Gegenuhrzeigersinn, Motor zu verlangsamen
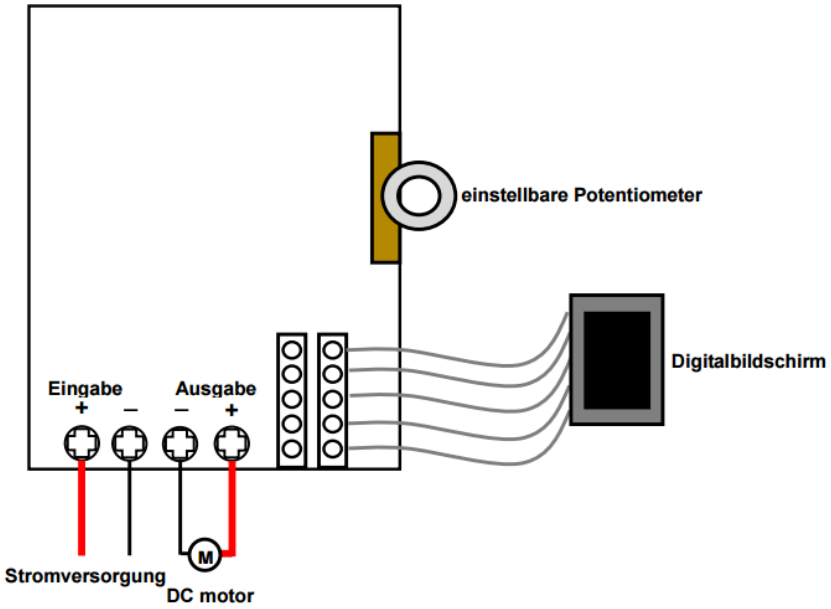
Usage:
Verbinden DC Stromkabel an Klemme “Eingabe”. Verbinden DC Motor an Klemme “Ausgabe”.
Drehen manuell einstellbares Potentiometer, um die Geschwindigkeit von Motor in vorwärts / rückwärts Rotation zu regeln. Drehen im Uhrzeigersinn, Motor zu beschleunigen. Verdrehen im Gegenuhrzeigersinn, Motor zu verlangsamen.