10-50V / 5000W / 100a Fußplatte DC Drehzahlregler PWM Motorgeschwindigkeitsregler Softstarter Motorsteuerungen Steuerung 12V / 24V

Lieferung
1 x Drehzahlregler

Merkmal
Hoher Strom, der maximale Strom kann bis zu 100A, Dauerstrom bis 60A.
es kann Motor im vorwärts- und Rückwärts steuern, doppelte Relaissteuerung, kann größeren Strom tragen.
Programmierbar, um andere Funktion zu erfüllen.
Motordrehzahl durch Fußplatte, flexibler

Technische Daten
(1) Betriebsspannung : DC10V-50V
(2)Leistungssteuerung: 0.01-5000W (Maximalstrom: 100 A, der maximalen Nennstrom 60A), auf unterschiedliche Betriebsspannungen gibt es unterschiedlicher Leistungssteuerung entspricht, wie folgt;
Betriebsspannung 12V, 12V * 100A = 1200W
Betriebsspannung 24V, 24V * 100A = 2400W
Betriebsspannung 30V, 30V * 100A = 3000W
Betriebsspannung 50V, 50V * 100A = 5000W
(3) Ruhestrom: 0.04A (bei Betriebsspannung von DC10V bis DC50V wird der Ruhestrom nicht mehr als 40mA)
(4)PWM-Tastverhältnis: 0-100 %
(5)PWM-Frequenz: 15KHz
(6)Betriebstemperatur:-20 ° c bis 40 ° C (kann industrielle Anforderung in raue Umgebungen erreichen)
(7)Abmessungen: 14,3 * 77 * 3,7 cm / 5,63 * 3.03 * 1,45 in
(8)Gewicht: 454g/16,02 oz
(9)Größe: 145*78*38

Bedienung
Fußplatte steuert die Geschwindigkeit von Motor, um Beschleunigung und Verzögerung zu erreichen. Wenn Sie Fußplatte loslassen, wird Motor Stromausfall sein, und Motor wird nicht bremsen.
Drehzahlregler hat zwei Schalter, ein Schalter für Strom-Schalter und andere Schalter für Vorwärs und Rückwärts Richtung. Strom wird durch Strom-Schalter ausgeschaltet, und Motor bremst. Zwei Schalter können durch Dritter Gang Sechs Fuß Wippschalter Kombination / Verbindung, um Vorwärts-Stop-Rückwärts Steuerung zu erreichen.

Anwendungen
1. verschiedene Arten von universelle DC-Pinsel-Motordrehzahl;
2. verschiedene Arten von Fahrzeugen Motor Einstellen der Geschwindigkeit (Automobil Kühlung Lüftergeschwindigkeit, automatische Lüftergeschwindigkeit, Auto Scheibenwischer motor Geschwindigkeit, Kfz Klimaanlage Lüftergeschwindigkeit);
3. die Produktionslinie Bandgeschwindigkeit, Rohrleitung Auspuff Lüftergeschwindigkeit, Laufband Geschwindigkeit, mehrere Computer in parallelen Lüftergeschwindigkeitssteuerung, Elektronische Lüftersteuerung Geschwindigkeit;
4. verschiedene Arten von DC Lampe Dimmer, verschiedene Arten von DC-Heizung Thermostat, usw..

Hinweis: Das Pedal ohne Befestigungsschrauben , Sie brauchen selbst kaufen. Bitte verstehen.

Geschwindigkeit regeln 0%-100%
Schalter für
Vorwärts &
Rückwärts
Strom-Schalter

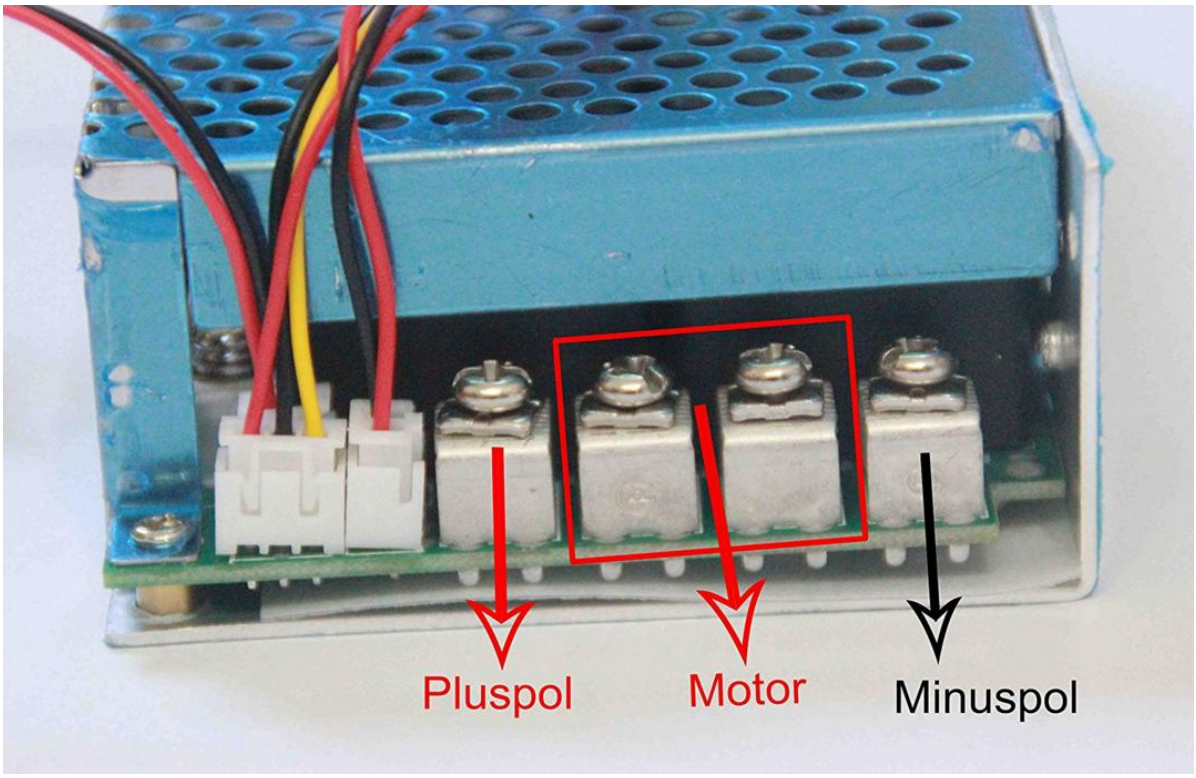
Pluspol
Motor
Minuspol