DC Funkfernsteuerung Funkempfänger Funkschaltsystem 5V 12V 24V – Sender & Empfänger für Licht Motor Pumpe 433MNHz Relais Schalter Haus / Industrie Automatisierung Funk Fernschalter

Merkmal

Wireless-Steuerung, einfach zu installieren.
LED Anzeiger: Arbeitsstatus ist auf den ersten Blick klar,Chip ist kompatibler mit Fernbedienung von fester Code und Lerncode, einfach zu bedienen.
Mit Lerntaste kann man einfach den Code löschen oder lernen.
Anwendung: Licht, Fernseher, Motoren, Lüfter, Kameras, Videosignale, Audiosignale, elektrisch betriebene Türen / Schlösser / Fenster / Jalousien / Autos oder andere Geräte.
Sie könnten den Empfänger mit Sender(Fernbedienung) von jedem Ort innerhalb einer zuverlässigen Entfernung ein / aus schalten. Die drahtlose Funksignale können durch Wände, Böden und Türen laufen
Zuverlässige Steuerung: Der Sender (Encoding) und der Empfänger (Decodierung) verwenden einen 8-Bit-Code.
Ein / mehrere Sender können gleichzeitig einen / mehrere Empfänger separat steuern.
Wenn Sie zwei oder mehr Empfänger an der gleichen Stelle verwenden, können Sie sie mit verschiedenen Codes einstellen.
Relaisausgang: diese Empfänger ist Relaiausgang, man sagt auch Potentialfrei, das heißt: es kann DC oder AC Geräte steuern.

Parameter

Artikeltyp: Schalter
Modell: APDC-1
Reichweite: 200M / 500M (Hängt von der Fernbedienung ab)
Merkmale: Eingang DC12V /DC 5V /DC 24V
Arbeitsspannungsbereich von Relais: AC110 ~ 240V oder DC0 ~ 28V(Relaisausgang kann DC und AC Geräte steuern)
Schaltertyp: Fernbedienung
Arbeitstemperatur: -10'C- + 70'C
Maximale Betriebsstrom: 10A
Arbeitsfrequenz: 433MHz
Empfindlichkeit: ⩾-102dBm
Kodierungstype: Lerncode
Größe Empfänger: 68mm x 48mm x 19mm
Antenne: mit innenliegender Antenne

Kontrollmodus Beschreibung

Toggle (1 Taste an/gleiche Taste aus)
Latch (1 Taste an/eine andere Taste aus)
Momentary (Tasterfunktion, Relay zieht so lange an wie Taste gedrückt)

Kontrollmodus einstellen

Toggle: Jumper auf 1 und 2
Toggle: Drücken -> Öffnen; Nochmal drücken -> Schließen.
Drücken A, Kanal 1 ist eingeschaltet, Drücken Sie noch einmal, Kanal 1 ist ausgeschaltet.

Momentary: Keinen Jumper
Momentan: Drücken und halten-> Öffnen; Freigeben -> Schließen.
Drücken A, Kanal 1 ist eingeschaltet, Lassem Sie die Taste A frei, Kanal 1 ist ausgeschaltet. usw..

Latch: Jumper auf 2 und 3
Kontrolle Modus Verklinkte: Drücken ->Öffnen, andere Relais ausschalten; Drücken Sie andere Taste -> Schließen.
Drücken A, Kanal 1 ist eingeschaltet; Drücken Sie B Taste, Kanal 2 ist eingeschaltet, und Kanal 1 ist ausgeschaltet. usw..

Lernweise und Schritte

1. Drücken Sie die Lerntaste des Empfängers bis LED Anzeiger leuchtet, Der Empfänger bleibt jetzt im Status von ABLERNEN.
2. Dann drücken Sie irgendwelche Taste Innerhalb von 20 Sekunden, um das Signal auszusenden. Wenn das Anzeiger LED 1 mal blinkt, bedeutet es, dass das Ablernen erfolgreich ist.

Löschen die eingelernte Code

Drücken und halten Sie die Lerntaste des Empfängers für 6 Sekunden

Reichweite

Max. Reichweite im Freifeld: 200m /500M (Maximale Reichweite des Sensors/Signals unter optimalen Bedingungen, bzw. im freien Feld / bei freier Sichtverbindung.)

Hinweis

Die Handsender besitzen eine Reichweite im Freifeld von ca 200m/500m. Bebauungen, Störstrahlungen und Störfelder vermindern die Reichweite.

Die Steuerung sollte nicht in direkter Nähe metallischer Flächen installiert werden. Starke lokale Sendeanlagen (z.B. Funk-Kopfhörer, deren Sendefrequenz mit der Steuerung identisch ist, können den Empfang stören.)

Wenn Sie irgndwelche Problem bei Instatllieren oder Einstellung usw.. haben, bitte sagen Sie uns.

E-Mail: sale@einausschalten.com

Tel: +86 183 2644 0199

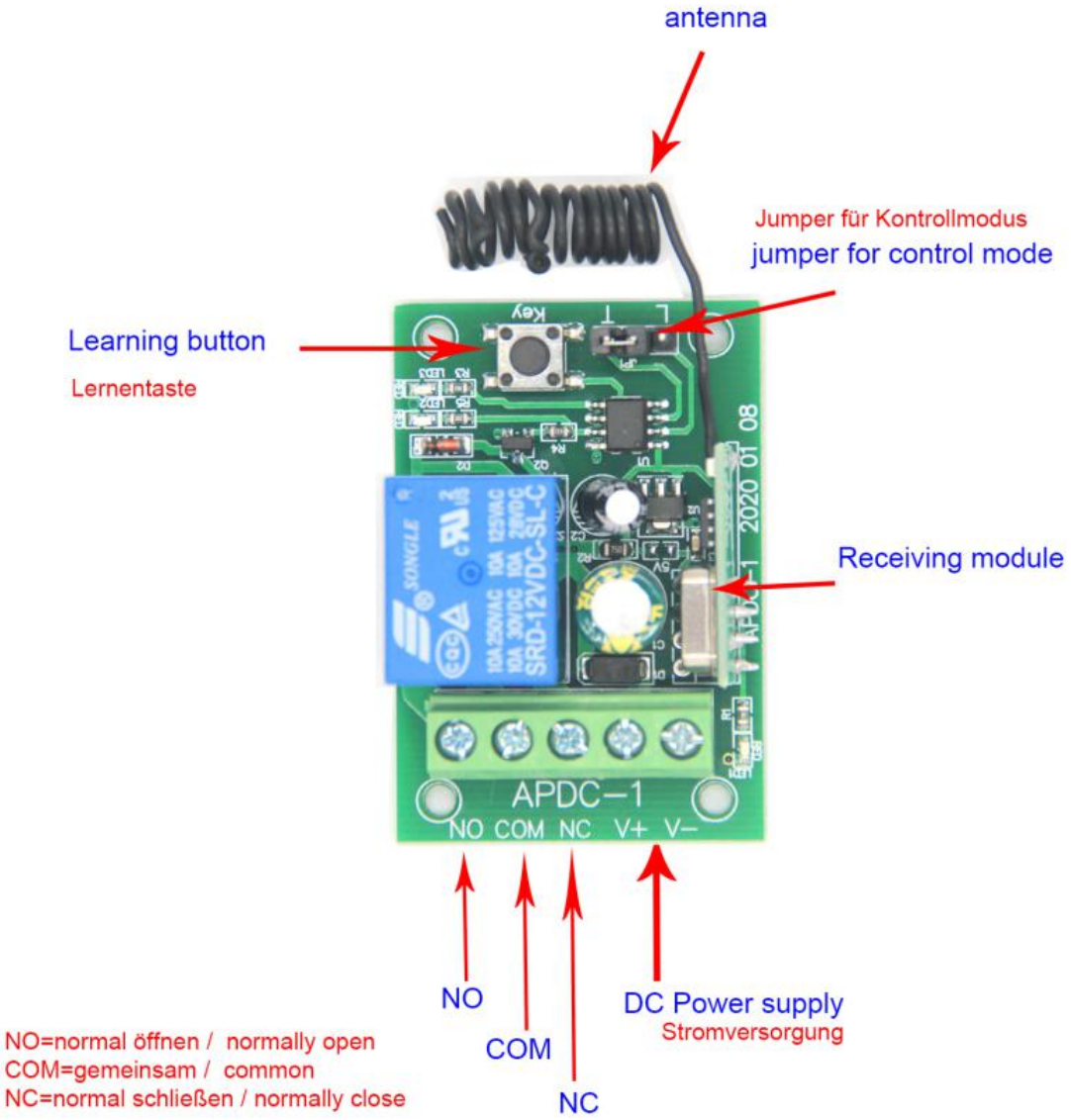

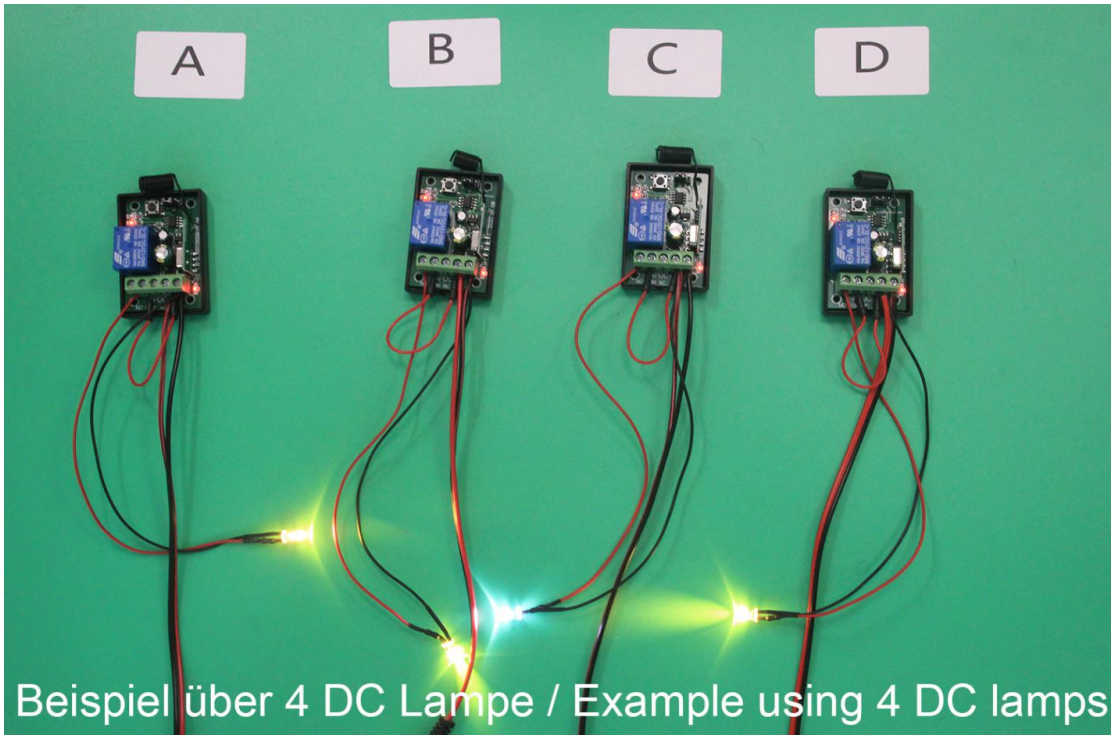
A
B
C
D
Beispiel über 4 DC Lampe / Example using 4 DC lamps