1.5 Modul-Stirnrad Parameter

Produktinformation

Name: 1.5 Modul-Stirnrad

Modell: 1.5 Modus (M) 12-150 Zähne

Form: Zwei Seiten flach

Material: 45 # Stahl

Dicke: 15 mm

Außendurchmesser: bitte sehen Sie folgendes bild (die Zähne-Abteilung sind nicht Abschrecken)

Inneres Loch: Haarembryo-Loch

Form: zylindrisch

Zahnoberflächenhärte: weiche Zahnoberfläche

Form: Stirnrad

Zahnteilung Zahntiefe Parameter / Tooth pitch Tooth depth Parameter (mm)					
Modell	Zahnpech/ Tooth pitch	Zahntiefe/ Tooth depth	Modell	Zahnpech/ Tooth pitch	Zahntiefe/ Tooth depth
1 Modul	3.14	2.25	1.5 Modul	4.71	3.375
2 Modul	6.28	4.5	2.5 Modul	7.85	5.625
3 Modul	9.42	6.75	4 Modul	12.56	9
5 Modul	15.7	11.25	6 Modul	18.84	13.5

Product specification size / Produktspezifikation Größe

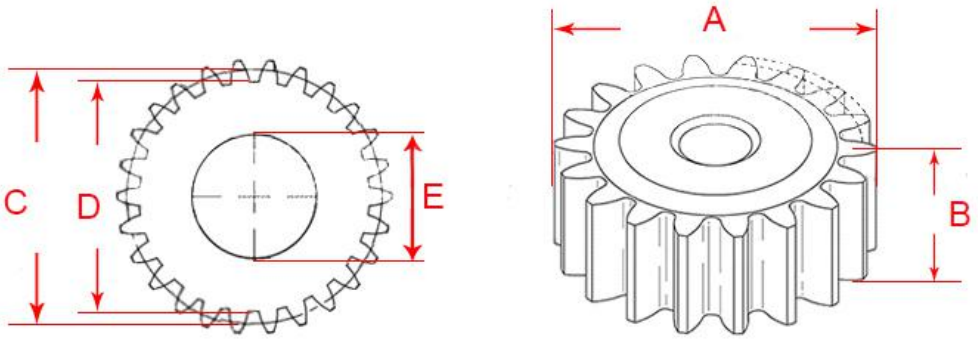

A: Durchmesser / diameter

B: Dicke / thickness

C: Flankendurchmesser / pitch diameter

D: Zahnwurzel Durchmesser / Tooth root diameter

E: Inneres Loch / Inner hole

1.5 Modul Stirnrad Größe / 1.5 Module Spur gear size

Modell	A	B	C	D
1.5 Modul 12 Zähne	21	15	18	14.25
1.5 Modul 13 Zähne	22.5	15	19.5	15.75
1.5 Modul 14 Zähne	24	15	21	17.25
1.5 Modul 15 Zähne	25.5	15	22.5	18.75
1.5 Modul 16 Zähne	27	15	24	20.25
1.5 Modul 17 Zähne	28.5	15	25.5	21.75
1.5 Modul 18 Zähne	30	15	27	23.25
1.5 Modul 19 Zähne	31.5	15	28.5	24.75
1.5 Modul 20 Zähne	33	15	30	26.25
1.5 Modul 21 Zähne	34.5	15	31.5	27.75
1.5 Modul 22 Zähne	36	15	33	29.25
1.5 Modul 23 Zähne	37.5	15	34.5	30.75
1.5 Modul 24 Zähne	39	15	36	32.25
1.5 Modul 25 Zähne	40.5	15	37.5	33.75
1.5 Modul 26 Zähne	42	15	39	35.25
1.5 Modul 27 Zähne	43.5	15	40.5	36.75
1.5 Modul 28 Zähne	45	15	42	38.25
1.5 Modul 29 Zähne	46.5	15	43.5	39.75
1.5 Modul 30 Zähne	48	15	45	41.25
1.5 Modul 31 Zähne	49.5	15	46.5	42.75
1.5 Modul 32 Zähne	51	15	48	44.25
1.5 Modul 33 Zähne	52.5	15	49.5	45.75
1.5 Modul 34 Zähne	54	15	51	47.25
1.5 Modul 35 Zähne	55.5	15	52.5	48.75
1.5 Modul 36 Zähne	57	15	54	50.25
1.5 Modul 37 Zähne	58.5	15	55.5	51.75
1.5 Modul 38 Zähne	60	15	57	53.25
1.5 Modul 39 Zähne	61.5	15	58.5	54.75
1.5 Modul 40 Zähne	63	15	60	56.25
1.5 Modul 41 Zähne	64.5	15	61.5	57.75
1.5 Modul 42 Zähne	66	15	63	59.25
1.5 Modul 43 Zähne	67.5	15	64.5	60.75
1.5 Modul 44 Zähne	69	15	66	62.25
1.5 Modul 45 Zähne	70.5	15	67.5	63.75
1.5 Modul 46 Zähne	72	15	69	65.25
1.5 Modul 47 Zähne	73.5	15	70.5	66.75
1.5 Modul 48 Zähne	75	15	72	68.25
1.5 Modul 49 Zähne	76.5	15	73.5	69.75
1.5 Modul 50 Zähne	78	15	75	71.25
1.5 Modul 51 Zähne	79.5	15	76.5	72.75
1.5 Modul 52 Zähne	81	15	78	74.25

1.5 Modul 53 Zähne	82.5	15	79.5	75.75
1.5 Modul 54 Zähne	84	15	81	77.25
1.5 Modul 55 Zähne	85.5	15	82.5	78.75
1.5 Modul 56 Zähne	87	15	84	80.25
1.5 Modul 57 Zähne	88.5	15	85.5	81.75
1.5 Modul 58 Zähne	90	15	87	83.25
1.5 Modul 59 Zähne	91.5	15	88.5	84.75
1.5 Modul 60 Zähne	93	15	90	86.25
1.5 Modul 61 Zähne	94.5	15	91.5	87.75
1.5 Modul 62 Zähne	96	15	93	89.25
1.5 Modul 63 Zähne	97.5	15	94.5	90.75
1.5 Modul 64 Zähne	99	15	96	92.25
1.5 Modul 65 Zähne	100.5	15	97.5	93.75
1.5 Modul 66 Zähne	102	15	99	95.25
1.5 Modul 67 Zähne	103.5	15	100.5	96.75
1.5 Modul 68 Zähne	105	15	102	98.25
1.5 Modul 69 Zähne	106.5	15	103.5	99.75
1.5 Modul 70 Zähne	108	15	105	101.25
1.5 Modul 71 Zähne	109.5	15	106.5	102.75
1.5 Modul 72 Zähne	111	15	108	104.25
1.5 Modul 73 Zähne	112.5	15	109.5	105.75
1.5 Modul 74 Zähne	114	15	111	107.25
1.5 Modul 75 Zähne	115.5	15	112.5	108.75
1.5 Modul 76 Zähne	117	15	114	110.25
1.5 Modul 77 Zähne	118.5	15	115.5	111.75
1.5 Modul 78 Zähne	120	15	117	113.25
1.5 Modul 80 Zähne	123	15	120	116.25
1.5 Modul 81 Zähne	124.5	15	121.5	117.75
1.5 Modul 82 Zähne	126	15	123	119.25
1.5 Modul 83 Zähne	127.5	15	124.5	120.75
1.5 Modul 84 Zähne	129	15	126	122.25
1.5 Modul 85 Zähne	130.5	15	127.5	123.75
1.5 Modul 86 Zähne	132	15	129	125.25
1.5 Modul 88 Zähne	135	15	132	128.25
1.5 Modul 89 Zähne	136.5	15	133.5	129.75
1.5 Modul 90 Zähne	138	15	135	131.25
1.5 Modul 91 Zähne	139.5	15	136.5	132.75
1.5 Modul 92 Zähne	141	15	138	134.25
1.5 Modul 93 Zähne	142.5	15	139.5	135.75
1.5 Modul 94 Zähne	144	15	141	137.25
1.5 Modul 95 Zähne	145.5	15	142.5	138.75
1.5 Modul 96 Zähne	147	15	144	140.25
1.5 Modul 97 Zähne	148.5	15	145.5	141.75
1.5 Modul 98 Zähne	150	15	147	143.25
1.5 Modul 99 Zähne	151.5	15	148.5	144.75

1.5 Modul 100 Zähne	153.5	15	150.5	146.25
1.5 Modul 105 Zähne	160.5	15	157.5	153.75
1.5 Modul 110 Zähne	168	15	165	161.25
1.5 Modul 115 Zähne	175.5	15	172.5	168.75
1.5 Modul 120 Zähne	183	15	180	176.25