1 Modul Schrägzahnrad / Hohes Drehmoment Spirale / 45-Grad-Schrägzahnräder /links rechts typ/ mit keilnut / Kann Kegelrad ersetzen

Kaufmitteilung

Das 45-Grad-Schrägverzahnungsgetriebe hat ein gutes Eingriff, eine stabile Drehung, ein geringes Geräusch, ein großes Drehmoment und eine große Übereinstimmung.

Die Belastung jedes Zahnradpaars wird verringert und die Tragfähigkeit der Zahnräder verbessert.

Die Anzahl der zufälligen Zähne kann angepasst werden, um ein Übertragungsverhältnis zu bilden.

Das 45-Grad-Schrägzahnrad kann als 90-Grad-Lenkgetriebe verwendet werden.

Die Keilnut übernimmt Räummaschine-Technologie, Breitenfehler 0,05 mm, Tiefenfehler 0.2mm Bereich. nur als Referenz,Die spezifischen Daten unterliegen dem tatsächlichens Verhältnissen

Das Produkt hat ein hochfrequentes Abschrecken der Zähne und die Oberfläche ist geschwärzt. (Wenige haben keine Behandlung mit Schwarzen, keine weitere Ankündigung)

Schwärzung soll Zahnradrost verhindern. Wenn Sie es bekommen, wird es schwarz sein und sich von der Seite unterscheiden, zeigt es sein normales Phänomen.

Wenn es Wasser gibt, kann es Rost geben, es ist ein normales Phänomen, gehört nicht zu Qualitätsproblemen. Die Außenabmessungen (wie innere Lochgröße, Gesamtdicke usw.) können je nach Charge variieren. Wenn Sie einen hohen Anforderungen haben , bitte kontaktieren Sie

Product size table

Left spiral teeth and Right spiral teeth data is the same

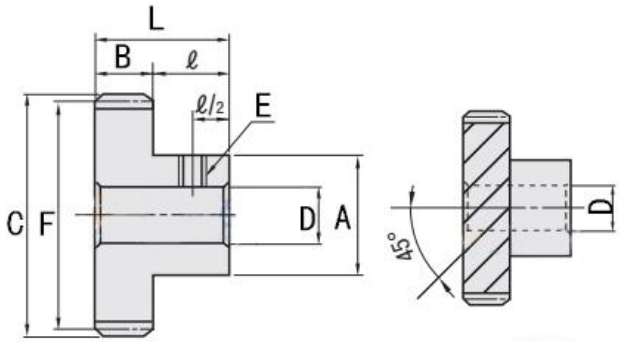

If there is any discrepancy in the following table sizes, please refer to the actual product

Modell	Innenloch	Zahnaußendurchmesser	Teilkreis	Nabendurchmesser	Zahndicke	Gesamtdicke	Schrauben
1 Modul 13 Zähne	6/8	20.38	18.38	15	12	20	2*M5
1 Modul 15 Zähne	6/8/10	23.81	21.21	17	12	20	2*M5
1 Modul 18 Zähne	8/10/12	27.46	25.46	22	12	20	2*M5
1 Modul 20 Zähne	8/10/12/14	30.28	28.28	25	12	20	2*M5
1 Modul 25 Zähne	8/10/12/14/15/16	37.36	35.36	30	12	20	2*M5
1 Modul 30 Zähne	8/10/12/14/15/16	44.43	42.43	35	12	20	2*M5
1 Modul 36 Zähne	8/10/12/14/15/16	52.91	50.91	35	12	20	2*M5
1 Modul 40 Zähne	8/10/12/14/15/16	58.57	56.57	35	12	20	2*M5
1 Modul 45 Zähne	8/10/12/14/15/16	65.64	63.64	40	12	22	2*M5
1 Modul 50 Zähne	8/10/12/14/15/16	72.71	70.71	40	12	22	2*M5
1 Modul 60 Zähne	8/10/12/14/15/16	86.85	84.85	45	12	22	2*M5
1 Modul 72 Zähne	10/12/14/15/16	103.82	101.82	45	12	22	2*M5

Das Folgende ist der theoretische Achsabstand von 1M verschiedenen Zahnrädern basierend auf dem tatsächlichen (Einheit: mm)

1M helical gear The following is the theoretical center distance of 1M various gears based on actual (unit: mm)												
Teeth	13T	15T	18T	20T	25T	30T	36T	40T	45T	50T	60T	72T
13T	18.39											
15T	19. 8	21. 21										
18T	21. 92	23. 33	25. 46									
20T	23. 33	24. 75	26. 87	28. 28								
25T	26. 87	28. 28	30. 41	31. 82	35. 36							
30T	30. 41	31. 82	33. 94	35. 36	38. 89	42. 43						
36T	34. 65	36. 06	38. 18	39. 6	43. 13	46. 67	50. 91					
40T	37. 48	38. 89	41. 01	42. 43	45. 96	49. 5	53. 74	56. 57				
45T	41.01	42.43	44. 55	45. 96	49. 5	53. 03	57. 28	60. 1	63. 64			
50T	44.55	45.96	48. 08	49. 5	53. 03	56. 57	60. 81	63. 64	67. 18	70. 71		
60T	51. 62	53. 03	55. 15	56. 57	60. 1	63. 64	67. 88	70. 71	74.25	77.78	84.85	
72T	60. 1	61. 52	63. 64	65. 05	68. 59	72. 13	76. 37	79. 2	82.73	86.27	93.34	101. 82

Details

Verkauf: alle Arten von Lagern, Zahnrädern, Kettenrädern, glatten Wellen, Synchronrädern, Riemen, Rollen usw.