Service： sale@einausschalten.com
WhatsApp： 0086 183 2644 0199
Garantie ist 1 jahr.

Merkmal:
Breitspannungseingang: DC 12V-36V, Kanal:4 Kanäle, Codierungsmethode: Lerncode, Fernabstand: 30m (im freien Feld) drahtlose Steuerung, einfach zu installieren. Die Reichweite ist etwa 20-30m im Freifeld, es kann einfach durch Wände passieren und so weiter. Aber bitte beachten Sie: Bäume, Wände oder andere Hindernisse verkürzen den Bereich. Das Produkt hat sechs Arbeitsmodi.
Signalstabilität und Reichweite: RF-Fernbedienung verwendet RF-Technologie und stabiles Signal. Das Signal vom drahtlosen RF-Schalter kann an Wände, Böden und Türen durchgehen und den Empfänger kontinuierlich von jeder Position mit einem zuverlässigen Abstand steuern. Das Produkt verfügt über 6 Arbeitsmodi, die Sie nach Ihren eigenen Bedürfnissen einstellen können. Das Produkt ist ein Relaisausgang, der Geräte mit unterschiedlichen Spannungen steuern kann.
Kopplung und Test: Vor der Auslieferung haben unsere Techniker die Fernbedienung und den Empfänger gekoppelt und getestet. Wenn Sie es erhalten, brauchen Sie keine weiteren Operationen zu machen, installieren Sie es einfach über das Verdrahtungsdiagramm.Wenn Sie nicht wissen, wie man verdrahtet, kontaktieren Sie uns bitte und wir werden Ihre Nachricht so schnell wie möglich beantworten. Wir bieten Ihnen 1-Jahres-Garantie und technischen Service.
Einfach zu steuern+Trockenkontaktsignal: Sie können mehrere Fernbedienungen anlernen, und mehrere Fernbedienungen können einen Empfänger steuern. Keine Störung: Verwenden der digitalen Codierung, In derselben Umgebung, in der mehrere Produktgruppen desselben Modells verwendet werden, stören sich die Produkte nicht gegenseitig. Der Funkempfänger ist ein Relais-Ausgang / potentialfrei, mit NO, NC, COM, （Normalerweise offen+Normalerweise geschlossen+Common terminal）.
Das Produkt hat stabile Leistung, geringe Größe und hohe Empfangsempfindlichkeit aus. Es hat viele Anwendungen, besonders geeignet für verdrahtete Tür- und Fenstersteuerungen und Anti-Diebstahl-Alarmanlagen, um den Wechsel von verdrahteten zu drahtlosen Systemen zu realisieren.In der industriellen Steuerung und Sicherheit Felder verwendet: wie Lampen, elektrische Türen, Winden, Motoren, Heber, Tore, Fernbedienungen, etc.

Parameter
Arbeitsspannung: DC12-36V
Strom: Standby weniger als 10mA,Arbeiten weniger als 128mA
Arbeitstemperatur: -10'C-+60'C
Empfänger Frequenz: 433.92MHZ
die Empfangsempfindlichkeit: -105dB
Ausgangszustand: Schaltwert
max Last: 10A Relais, ohmsche Last weniger als 8A, induktive Last weniger als 3A
die Größe des Gehäuses: 96 * 80 * 29mm
Kodierung Typ: Lernender Code
Fügen Sie Sender durch die Lerntaste auf dem Empfänger

Über Arbeitsweise:
Arbeitsweise geändert durch Lerntaste

Momentany: Drücken Sie die Lerntaste 1 Mal.
Relais: Drücken und halten -> Ein; Loslassen -> Aus.

Umschalten/Toggle: Drücken Sie die Lerntaste 2 Mal.
Drücken -> Öffnen; Nochmal drücken -> Schließen

Verriegelt/Latched : Drücken Sie die Lerntaste 3 Mal.
Drücken ->Öffnen; Drücken anderen Knopf -> Schließen.

2-Kanal Momentary+2-Kanal Latched: Drücken Sie die Lerntaste 4 Mal.
2-Kanal Momentary+2-Kanal Toggle: Drücken Sie die Lerntaste 5 Mal.
2-Kanal Toggle+2-Kanal Latched: Drücken Sie die Lerntaste 6-mal.

Lernen: Drücken Sie die Lerntaste, die Anzeige blinkt und erlischt, lösen Sie den Finger, drücken Sie eine beliebige Taste der Fernbedienung, die Anzeige blinkt dreimal, was bedeutet, dass das Lernen erfolgreich war.
Löschen: Drücken und Halten Sie die Lerntaste etwa 8 Sekunden lang, die Anzeige blinkt mehrmals und erlischt, dann drücken Sie die Fernbedienung, das Relais reagiert nicht, das bedeutet, dass der Code erfolgreich gelöscht wurde.

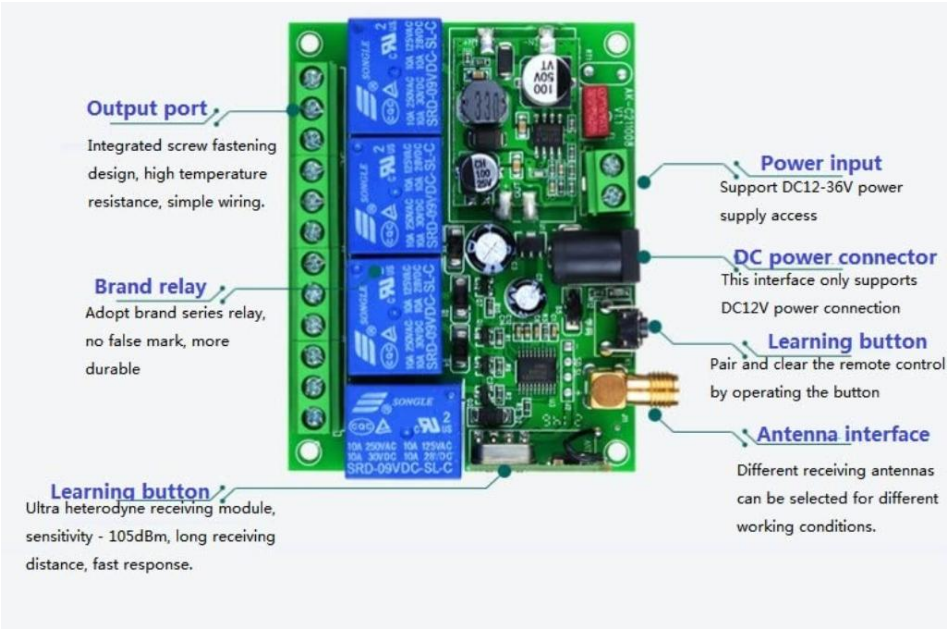

Steuern DC Geräte Schaltplan

Control DC Output

Output with electric

WIRING DIAGRAM

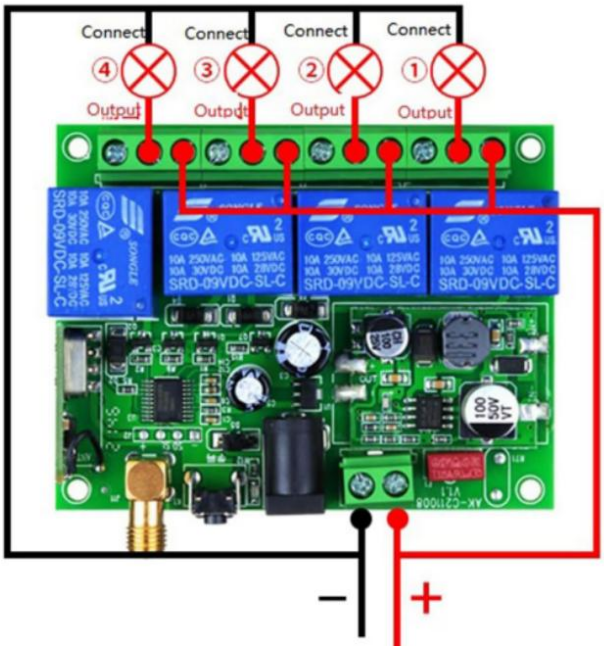

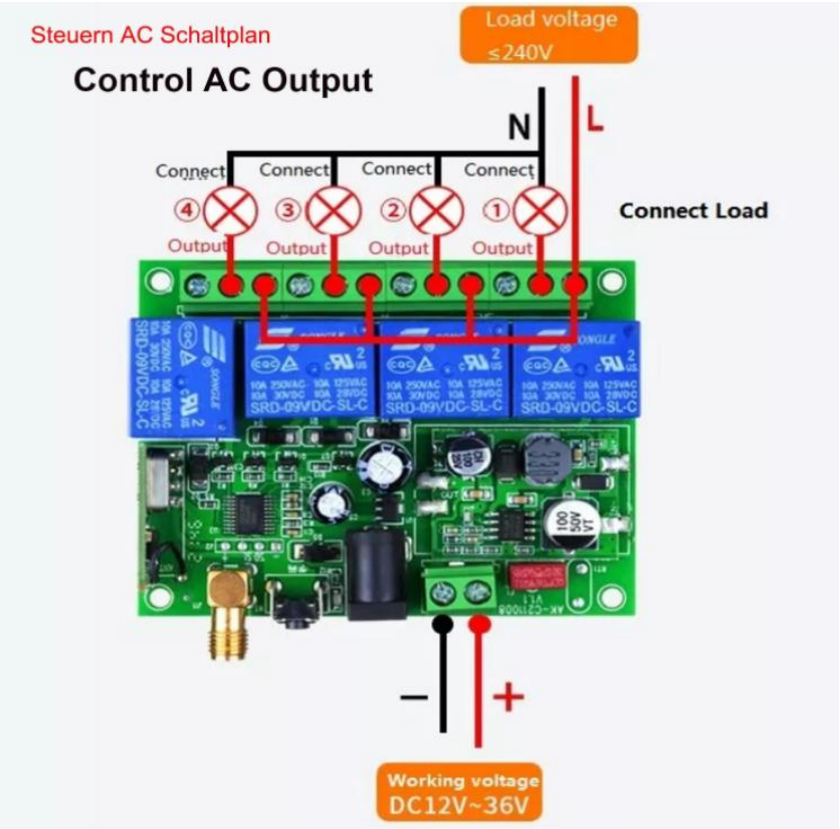
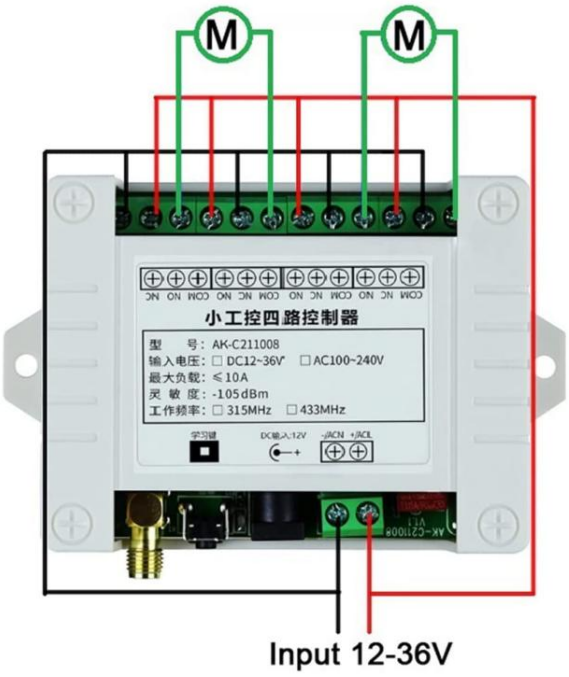
Wiring diagram for DC motor