Hubkolbenmotor schwingen Motor wenig Lärm Verzögerungsmotor Vorwärts- und Rückwärtsmotor 220VAC

| Spannung | Leistung | speed | Schub / Drehmoment | | | Größe | Gewicht |
|---|---|---|---|---|---|---|---|
| AC220V | 14W | Umläufen pro Minute | 32° | 62° | 90° | mm | kg |
| | | 1.2 | 17 | 12 | 7 | 140*75*66 | 0.9 |
| | | 2.5 | 16 | 11 | 6.6 | | |
| | | 5 | 12 | 8.4 | 5 | | |
| | | 8 | 7.5 | 5.2 | 3 | | |
| | | 10 | 6 | 4.2 | 2.5 | | |
| | | 15 | 4.2 | 3 | 1.8 | | |
| | | 20 | 3.5 | 2.5 | 1.5 | | |
| | | 30 | 2.3 | 1.6 | 1 | | |
| | | 50 | 1.4 | 1 | 0.6 | | |
| | | 60 | 1.1 | 0.8 | 0.5 | | |
| | | 80 | 0.8 | 0.6 | 0.4 | | |
| | | 110 | 0.6 | 0.4 | 0.3 | | |
| | | | | | | | |

Einheit: mm

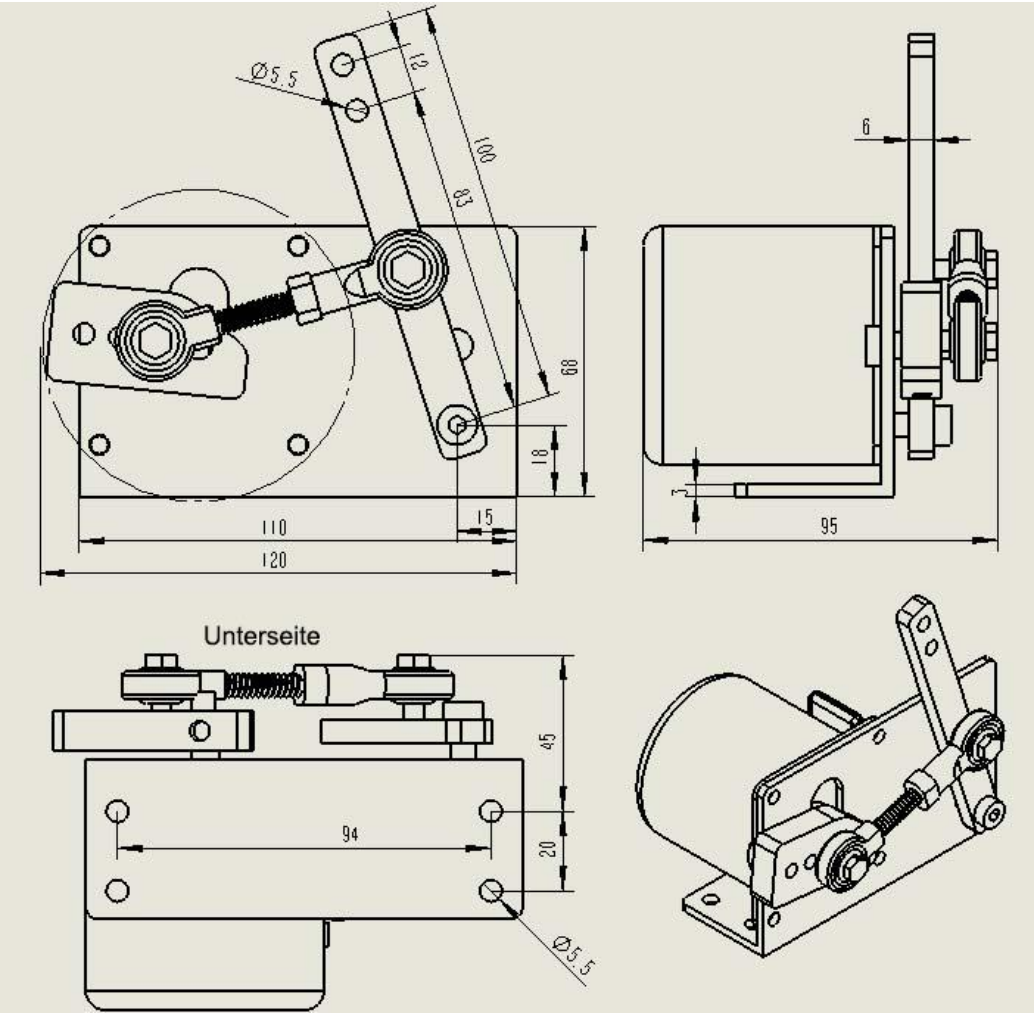

Speed：
1,2 Umläufen pro Minute
2,5 Umläufen pro Minute
5 Umläufen pro Minute
8 Umläufen pro Minute
10 Umläufen pro Minute
15 Umläufen pro Minute
20 Umläufen pro Minute
50 Umläufen pro Minute
60 Umläufen pro Minute
80 Umläufen pro Minute
110 Umläufen pro Minute
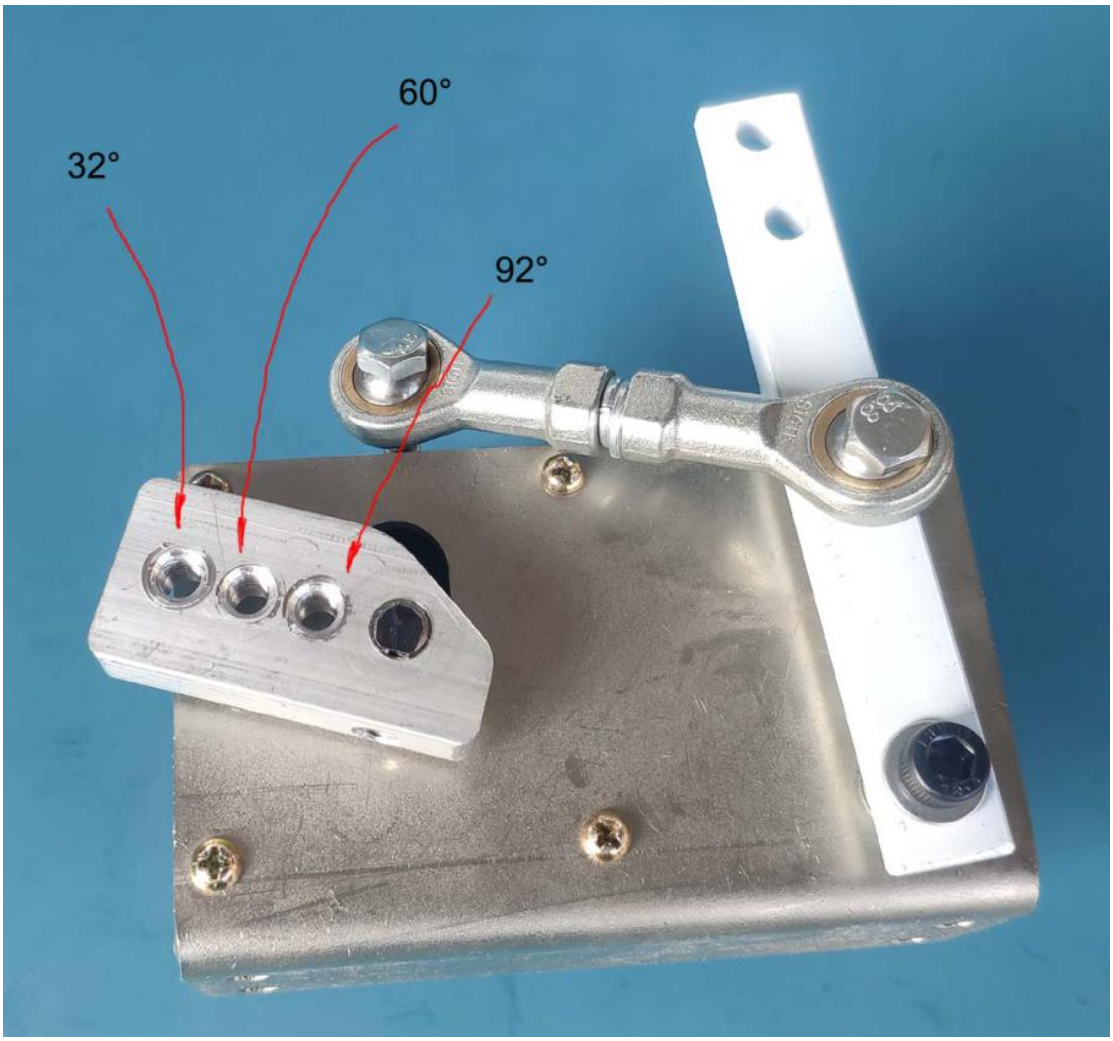
Ändern Sie die Schraubenlochposition, um den Schwenkwinkel zu ändern