Vibrationsmotor 220V 380 Rüttelmotor Unwuchtmotor Rüttler reines Kupfer dreiphasig Starke Typ 2 / 4 100W-450W IP65

Power-Modus: Wechselstrom
Anwendungen: Bergbau, Metallurgie, Kohle, Elektrizität, Bau, Chemikalien, medizinische Ausrüstung, Gießerei, Nahrung, Bestäubungsausrüstung, Siebpulver, Kornmaschinerie, usw.
Leistungsphasenzahl: Einphasenmotor
Installationsstrukturtyp: horizontal
Schutzart: geschlossen
Isolationsklasse: Klasse F
Leistungsart: AC-Motor
Arbeitsprinzip: Asynchronmotor
Struktur und Funktionsprinzip: Induktionsmotor
Funktionstyp: Vibrationsmotor
Betriebsgeschwindigkeit: 3000
Funktionen und Spezialitäten: Einstellbare Exzenterplatte, Schutzart IP65, Isolationsklasse F, Beschichtung und andere Antikorrosionsanlässe. Endkappen aus Edelstahl sind für die Galvanisierung erhältlich. usw..

Notiz Über Erregerkraft: 120kg≈1.2KN

Parameter

PRODUCT PARAMETERS

PUTA SERIE

PUTA series(single-phase) parameter sheet

single-phase (220V/110V) (2 poles)

Modell	Spannung	Strom	Leistung	Frequenz(RPM)		Kraft	Gewicht	Maschinenfuß
Model number	Voltage	Current	Power	Frequency		Force	Weight	Frame No.
	V	A	KW	50Hz	60Hz	KG	KG	
PUTA120/2S -12	220V/110V	0.317/0.582	0.12	3000	3600	112	4.5	12
PUTA150/2S -12	220V/110V	0.350/0.660	0.15	3000	3600	130	4.7	12
PUTA180/2S -13	220V/110V	0.65/0.80	0.18	3000	3600	155	6.3	13
PUTA200/2S -13	220V/110V	0.70/0.90	0.20	3000	3600	200	6.4	13
PUTA290/2S -21A	220V/110V	1.58/3.48	0.29	3000	3600	300	10.	21A
PUTA310/2S -21A	220V/110V	1.68/4.30	0.31	3000	3600	350	10.2	21A

single-phase (220V) (4 poles)

Modell	Spannung	Strom	Leistung	Frequenz(RPM)	Erregerkraft	Gewicht	Maschinenfuß
Model number	Voltage	Current	Power	Frequency	Force	Weight	Frame No.
	V	A	KW	50Hz	KG	KG	
PUTA30/4S-12	220V	0.27	0.03	1500	35	4.5	12

PUTA series(three-phase) parameter sheet

three-phase (380V) (2 poles)

Modell	Spannung	Strom	Leistung	Frequenz(RPM)	Erregerkraft	Gewicht	Maschinenfuß
Model number	Voltage	Current	Power	Frequency	Force	Weight	Frame No.
	V	A	KW	50Hz	KG	KG	
PUTA120/2-12	380V	0.26	0.12	3000	122	4.5	12
PUTA150/2-12	380V	0.3	0.15	3000	149	4.7	12
PUTA180/2-13	380V	0.32	0.18	3000	182	6.3	13
PUTA200/2-13	380V	0.35	0.20	3000	200	6.4	13
PUTA250/2-21A	380V	0.52	0.25	3000	249	9.8	21A
PUTA270/2-21A	380V	0.58	0.27	3000	301	10	21A
PUTA370/2-22	380V	0.96	0.37	3000	430	15.8	22
PUTA450/2-22	380V	1.25	0.45	3000	507	16.5	22
PUTA550/2-50	380V	1.45	0.55	3000	788	20.6	50
PUTA750/2-50	380V	1.85	0.75	3000	1018	21.6	50
PUTA1100/2-50	380V	2.44	1.10	3000	1386	24.6	50

three-phase (380V) (4 poles)

Modell	Spannung	Strom	Leistung	Frequenz(RPM)	Erregerkraft	Gewicht	Maschinenfuß
Model number	Voltage	Current	Power	Frequency	Force	Weight	Frame No.
	V	A	KW	50Hz	KG	KG	
PUITA30/4-12	380V	0.31	0.03	1500	32	6.3	12
PUITA70/4-13	380V	0.26	0.07	1500	90	7.4	13
PUITA100/4-21	380V	0.42	0.1	1500	180	13.4	21
PUITA120/4-21	380V	0.49	0.12	1500	220	13.6	21
PUITA130/4-21	380V	0.54	0.13	1500	300	13.2	21
PUITA150/4-22	380V	0.84	0.15	1500	380	19.5	22
PUITA250/4-22	380V	1.2	0.25	1500	500	21.5	22
PUTA370/4-50A	380V	1.32	0.37	1500	693	27.4	50A
PUTA400/4-50A	380V	1.36	0.40	1500	807	28.3	50A
PUTA450/4-50B	380V	1.4	0.45	1500	1045	35.8	50B

three-phase (380V) (6 poles)

Modell	Spannung	Strom	Leistung	Frequenz(RPM)	Erregerkraft	Gewicht	Maschinenfuß
Model number	Voltage	Current	Power	Frequency	Force	Weight	Frame No.
	V	A	KW	50Hz	KG	KG	
PUTA100/6-21	380V	0.38	0.1	1000	51	13.6	21
PUTA120/6-21	380V	0.42	0.12	1000	105	13.8	21
PUTA150/6-22	380V	0.48	0.15	1000	185	19	22
PUTA180/6-22	380V	0.54	0.18	1000	220	19.2	22
PUTA200/6-22	380V	0.60	0.20	1000	280	19.6	22
PUTA230/6-50A	380V	0.67	0.23	1000	308	26.6	50A
PUTA260/6-50B	380V	0.78	0.26	1000	408	30.5	50B
PUTA370/6-50B	380V	1.22	0.37	1000	510	34	50B

(Frame 12)

(Frame 13)

(Frame 21) (Frame 21A)

(Frame 22) (Frame 50-75)

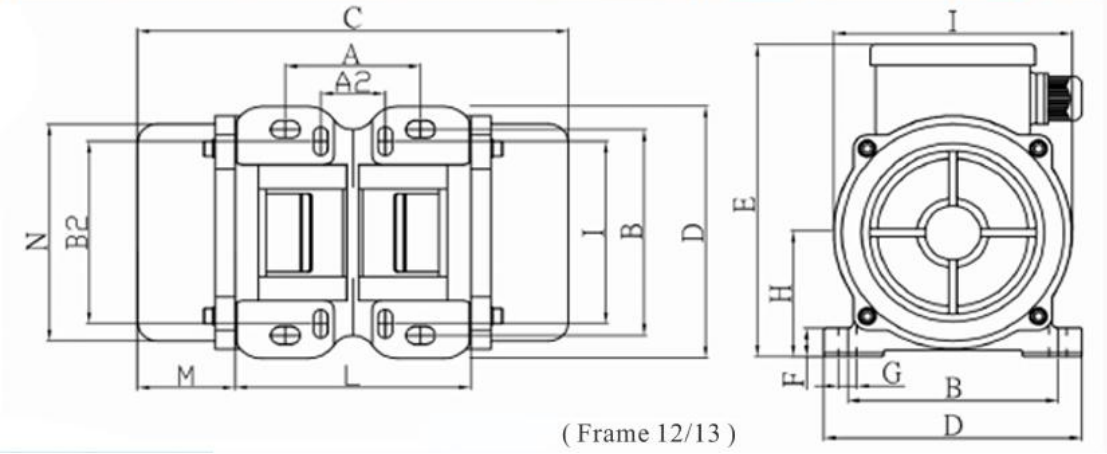

(Frame 12/13)

Installationsmaß Installation of overall dimension Unit: mm

Maschinenfuß Frame No.	A	A2	B	B2	C	D	E	F	G	H	I	L	M	N	Anschlussleitung lead-wire connection
12	62-74	33	106	83-102	211	143	136	12	ϕ10	55	94	104	45	90	M16×1.5
13	60-74	33	106	86-102	217	130	158	14	ϕ9	64	120	123	48	112	M16×1.5

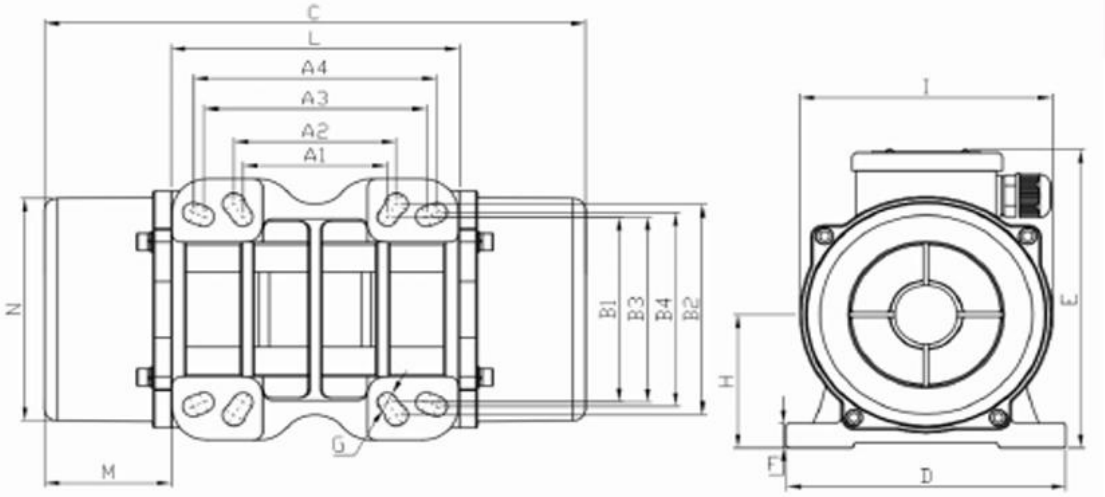

(Frame 21/21A)

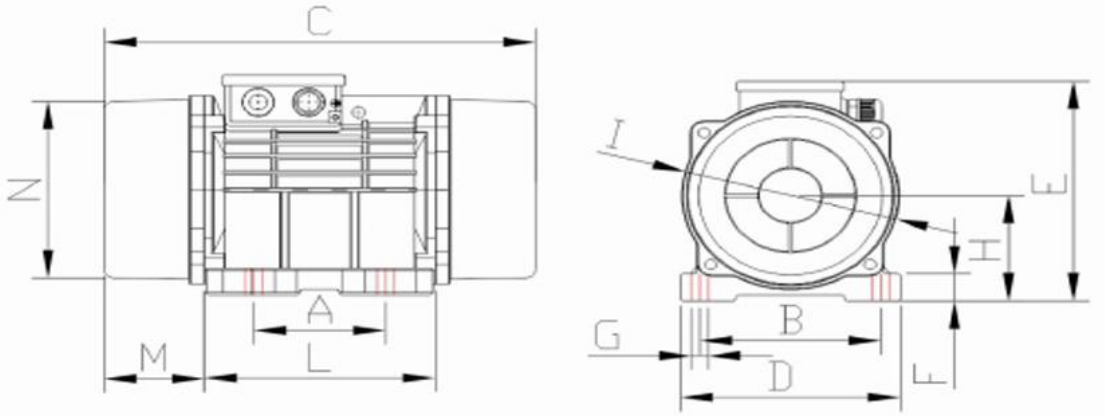

(Frame 22)

Installationsmaß Installation of overall dimension Unit: mm

Maschinenfuß Frame No.	A	A2	A3	A4	B	B2	B3	B4	C	D	E	F	G	H	I	L	M	N	Anschlussleitung lead-wire connection
21	80	90	124	135	110	125	110	115	305	155	177	14	ϕ11	80	144	165	70	132	M20×1.5
21A	80	90	124	135	110	125	110	115	255	155	177	14	ϕ11	80	144	165	45	132	M20×1.5
22	105				140				338	168	202	22	ϕ13	92	168	178	75	158	M20×1.5

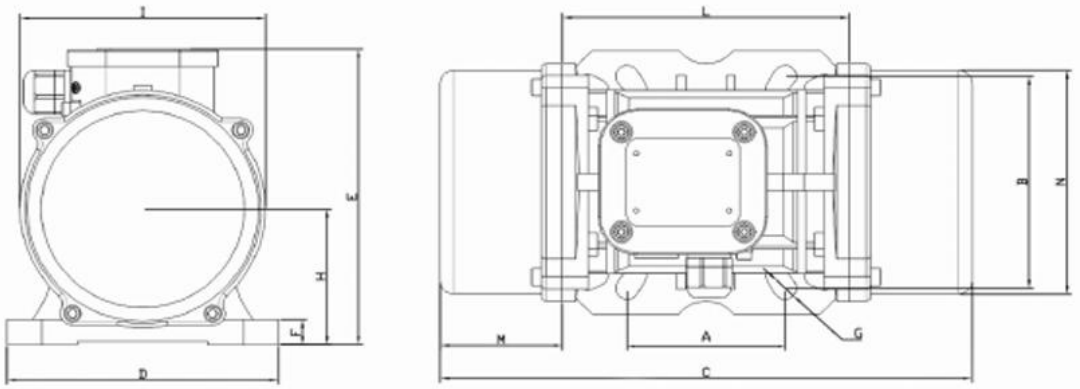

(Frame 50)

Installationsmaß Installation of overall dimension Unit: mm

Maschinenfuß Frame No.	A	B	C	D	E	F	G	H	I	L	M	N	Anschlussleitung lead-wire connection
50	120	170	321	208	210	22	ϕ17	94	180	205	58	170	M20×1.5
50A	120	170	391	208	210	22	ϕ17	94	180	205	93	170	M20×1.5
50B	120	170	451	208	210	22	ϕ17	94	180	205	123	170	M20×1.5

VIEL ANWENDUNG

Diese ist Gouverneur
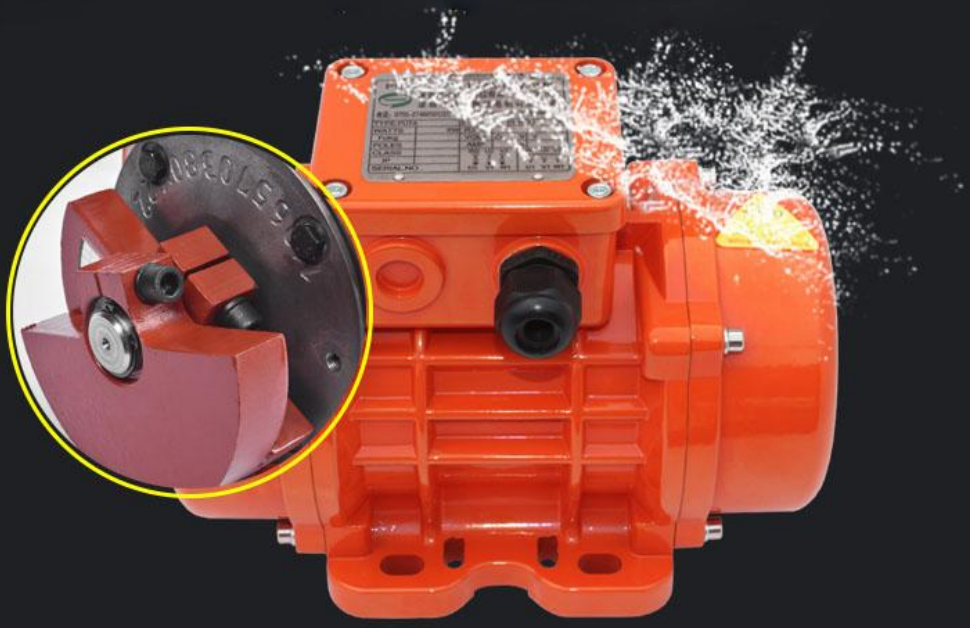
Schutzart IP65
Dicke Aluminiumfarbe
Super wasserdichte Dichtung