60W AC230V 50 / 60HZ Industrie Getriebemotoren einstellbar Micro-Wechselstrommotor niedriger Drehzahl-Untersetzungsgetriebemotor mit Geschwindigkeit Regelbarer variable

Merkmal
hohes Drehmoment
Effizient und präzise
Geringes Rauschen
Sicher und langlebig
Höhe Qualität
Langlebigkeit
Spindelnase: Benutzen verstärkt Spindelnase, verschleissfest und längere Lebensdauer
Gehäuse: hochwertige Aluminium-Druckgießen-Gehäuse, Licht und schöne Form, kompakte Bauweise, geringe Größe, geringes Gewicht, nicht leicht zu verrosten
Struktur: Das einzigartige Design im Innen, Gute Wärmeableitung, Sicherheit und Zuverlässigkeit, hohe Effizienz
Zahnrad: Härtebehandlung, hohe Präzision-Zahnrad, Schrägstirnrad-Transmission, kann Schlagfestigkeit und Abriebfestigkeit zu verbessern
Schmiermittel: Benutzen die internationale Marke-Fett/Schmiermittel zur Verstärken die Schmiereigenschaften des Zahnrad und auch verlängern die Lebensdauer

Technische Daten:
Produkttyp : Single-Phasen-Asynchronmotor
Nennspannung : 220 (V)
Nennleistung: 60 (W)
Klasse: 2
Nennstrom: 0.52A
Frequency:50HZ/60HZ
Synchrospeed (r/min): 500 bis 8 auszuwählen (Bitte sehen Sie das Bild im Seite 2)
Untersetzungsverhältnis= 1: 3 bis 1:180 (Bitte sehen Sie das Bild im Seite 2)
Nenndrehmoment: 1.08 N.m-14.7 N.m (Bitte sehen Sie das Bild im Seite 2)
Produktzertifizierung : CCC
Anwendung: Verpackung, Druck, Textil, Färben, chemische, Lebensmittel, medizinische, Werbung, Büro, Petrochemie, Instrumentierung, Bühnenbeleuchtung, Getriebe, automatisches Lager, Parkplatz Zugang, Bau, Terminal-Maschine, Futtermaschinen, Verpackungsmaschinen, Lebensmittelmaschinen, Automatisierung
Hinweis: Diese Getriebemotor ist aus Reduzierstück (Untersetzungsgetriebe) und Motor. die Nenngeschwindigkeit von Motor ist 1350.rpm

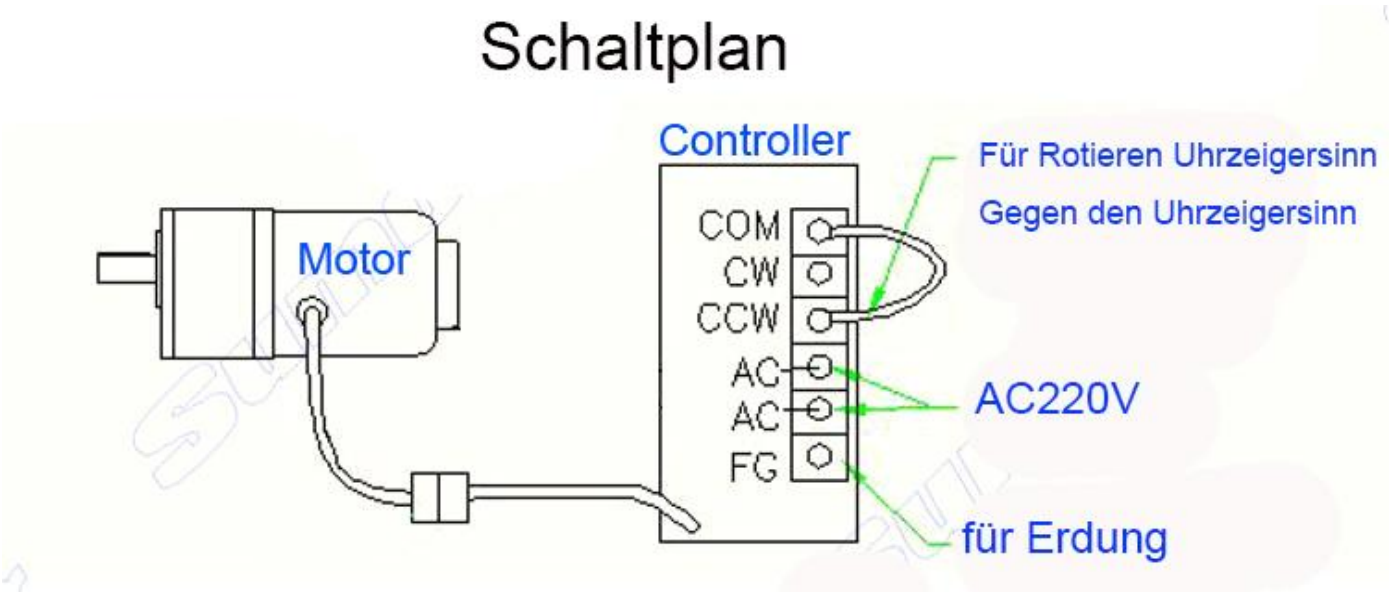

Spannung (V)	Geschwindigkeit (r/min)	Übersetzung 1: XXX	Nenndrehmoment (N.m)	Nennleistung
AC 220V	500	3	1.08	60 (W)
	400	3.6	1.20	
	300	5	1.78	
	250	6	1.96	
	200	7.5	2.60	
	150	10	3.50	
	120	12.5	4.40	
	100	15	4.90	
	80	18	6.40	
	75	20	7.0	
	60	25	8.0	
	50	30	9.60	
	40	36	11.5	
	35	40	12.7	
	30	50	14.7	
	25	60	14.7	
	20	75	14.7	
	16	90	14.7	
	15	100	14.7	
	12	120	14.7	
	10	150	14.7	
	8	180	14.7	
	7	200	14.7	
	5	250	14.7	
	Hinweis： N.m=10 kg.cm			

Größe (Hinweis: Wenn Untersetzungsverhältnis größer ist, ist L(Höhe) im Bild größer.**):**

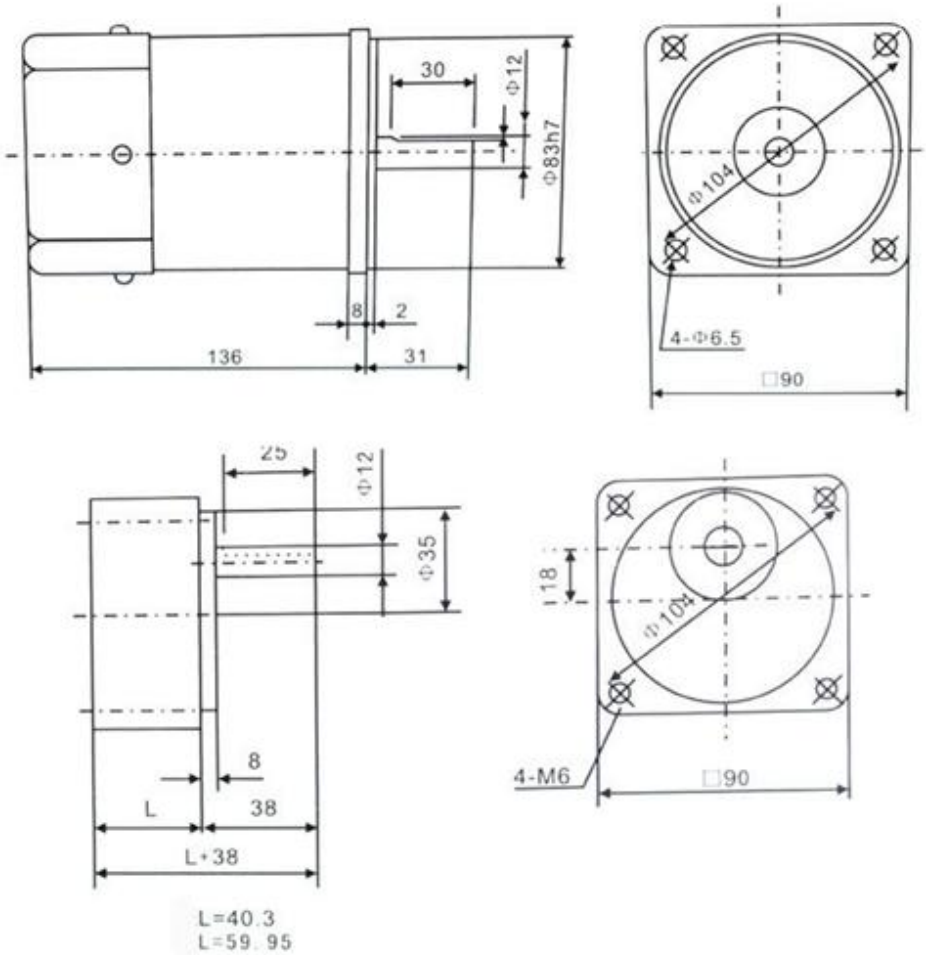

Technische Parameter Norm

- Die technischen Rahmenbedingungen

Normaler Isolationswiderstand: 100MΩ

Isolator Dielektrikum Festigkeit: AC1500V 1min

Motorgeräusch: ≤50dB

- Arbeitsumfeld Anforderungen

Luftfeuchtigkeit: -10 bis 55 °

Relative Luftfeuchtigkeit: <90%

- Speicherumgebung Anforderungen

Lufttemperatur : -10 bis 40 °

Relative Luftfeuchtigkeit: <70%

Belüftet und kein korrosives Gas

Wie kann man passende Getriebemotoren auswählen?

1: Lastbedingungen

2: nach Drehzahlbereich oder Untersetzungsverhältnis

3: Arbeitsbedingungen und Betriebsumgebung (Temperatur, Feuchtigkeit, Korrosion, usw..)

Produktmerkmale

PRODUCT PERFORMANCE CHARACTERISTICS

Spindelnase: Benutzen verstärkt Spindelnase, verschleissfest und längere Lebensdauer

Gehäuse: hochwertige Aluminium-Druckgießen-Gehäuse, kompakte Bauweise, geringe Größe, geringes Gewicht, nicht leicht zu verrosten

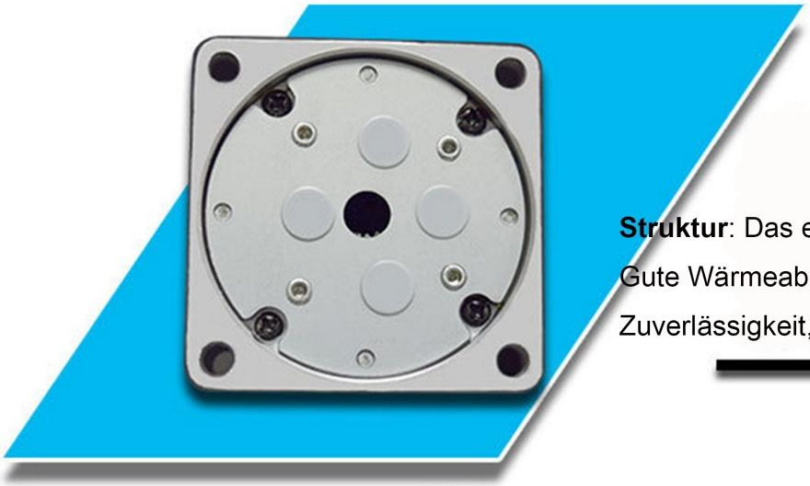

Struktur: Das einzigartige Design im Innen, Gute Wärmeableitung, Sicherheit und Zuverlässigkeit, hohe Effizienz

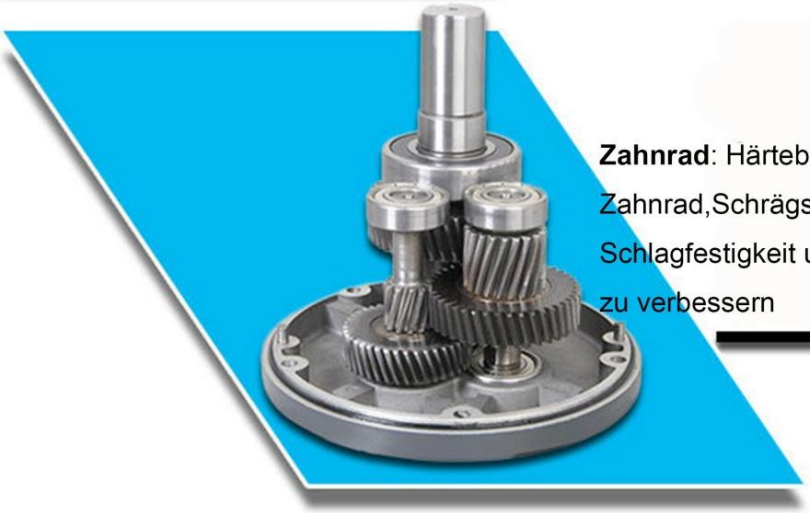

Zahnrad: Härtebehandlung, hohe Präzision-Zahnrad,Schrägstirnrad-Transmission, kann Schlagfestigkeit und Abriebfestigkeit zu verbessern

Schmiermittel: Benutzen die internationale Marke-Fett/Schmiermittel zur Verstärken die Schmiereigenschaften des Zahnrad und auch verlängern die Lebensdauer