**Lieferung**

1 x DC24V Motor

**Technische Daten:**

Effizienz: IE 2

Dauerstrom (A): 34 A

Anwendung: Boot, Auto, elektrisches Fahrrad, Ventilator, Haushaltsgerät, in der Industriemaschine und im Verpacken, Drucken, Gewebe, Färben, Chemikalie, Nahrung, medizinisch, AD, Automatisierungstechnik, Modell, Roboter, Sicherheit, DIY

Ausgangsleistung: 650 Watt

Schutzart: Tropfensicher

Getriebemotor

Aufbau: Permanent Magnet

Zertifizierung: CCC, CER, ROHS

Drehmoment: 11 Nm / 110kg.cm

Spannung (V):DC 24V

Nettogewicht: 7.9 Kg

Lebensdauer:> = 2000 Stunden

Wellendurchmesser (mm): 17-M12

Schaftlänge (mm): 32

Getriebematerial: Stahl

**Parameter**:

Spannung: 24V DC

Leerlaufdrehzahl (r / min): 620

Ladegeschwindigkeit (r / min): 500

Bemessungsdrehmoment: 11 N • m / 110 kg.cm

Dauerstrom (A): 34A
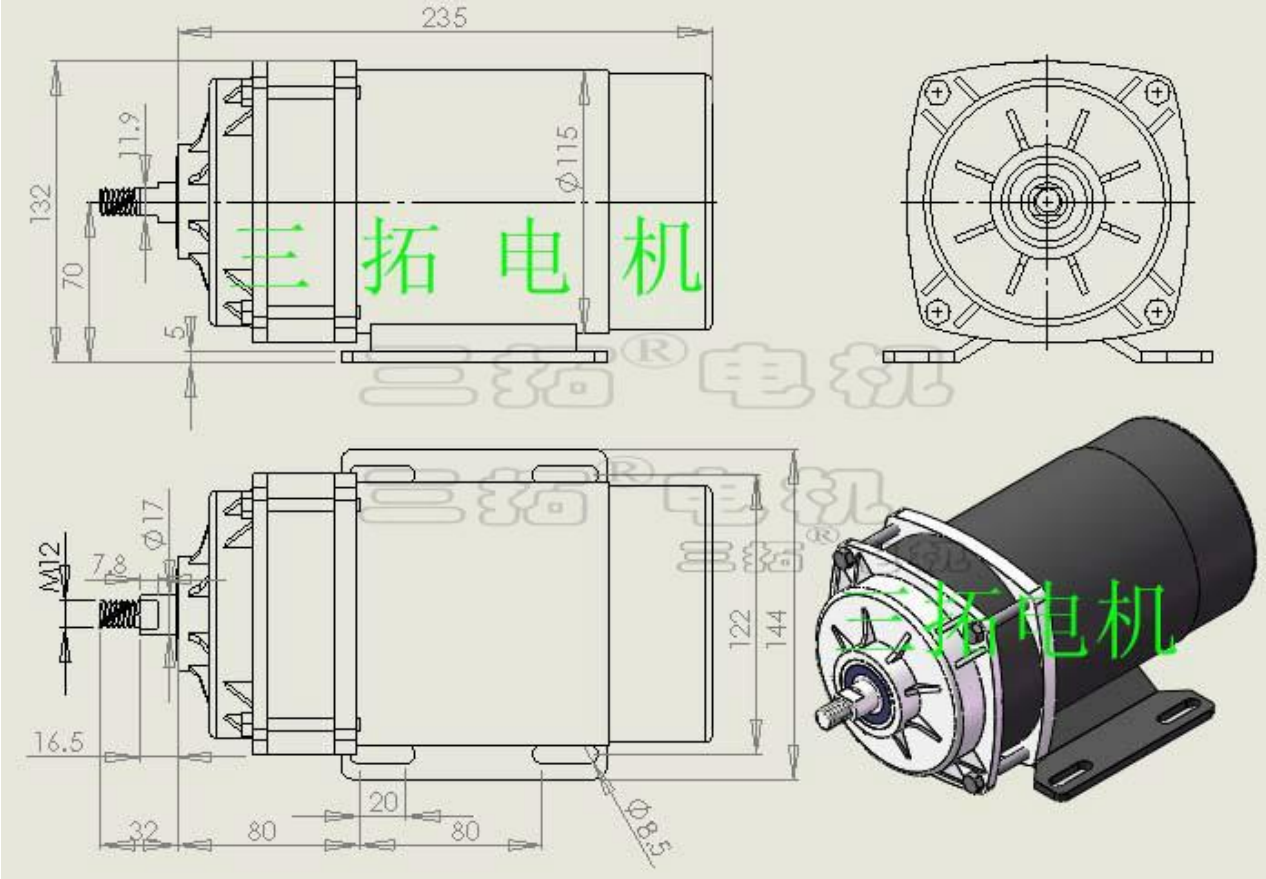
Nettogewicht (Kg): 7,9