Ein Kanal Funk Fernschalter 12v micro drahtloser Fern Ausschalt-Schaltmodul silent Für Led Home Office Lerncode Controller

Lieferung
1 x Fernbedienung (Mit Batterie, Standby kann bis zu einem Monat oder mehr sein)
1 x Modul

Parameter
Frequenz: 433 MHz /315Mhz
Kanal: 1
Sender Größe: 136*42*22mm
Modulgröße: 23*11*6mm
Das Batteriemodell der Fernbedienung: 23A 12v
Standby-Strom: 7mA
Lastleistung: 2A (weniger als 10 Watt)
Stromversorgungsmodul: 3,7 V bis 12 V / Universal
Reichweite: 500m im Freifeld, kann durch Wände gehen

Merkmal Produkte
1.360 Grad, keinen toten Winkel
2.RF Fernsteuerungsschalter, kann durch Wände gehen
3.Ultra geringe Stromaufnahme, hohe sensitive Response
4.Super kleine Größe, Großverkauf der Fabrik
5.Independent Codierung, viele Set werden keine Interferenz miteinander sein

Anwendung: LED-Beleuchtung, Wi-Fi-Geräte, Drahtlose Überwachungsgeräte, Batterieschalter, Elektrisches Schloss und andere Geräte mit Taste, acuh geeignet für Motor, Summer, Elektromagnet, Laser, Elektronische Platine Stromversorgung Ausrüstung

Benutzung
Kleines Volumen, einfache Verdrahtung, Stromversorgung zu Ein / Ausschalten über Funk
Wie viel Spannung braucht das Geräte, Kontrollmodul wird entspricht Spannung haben.
z.B.
Eingang von Geräte ist 12V, Sender wird 12V Strom ausgeben.
Drücken Sie ON Taste, Modul wird Stromversorgung ausgeben(Relais ist einschaltet).
Drücken Sie OFF Taste, Modul wird keine Stromversorgung ausgeben.(Relais ist ausgeschaltet)

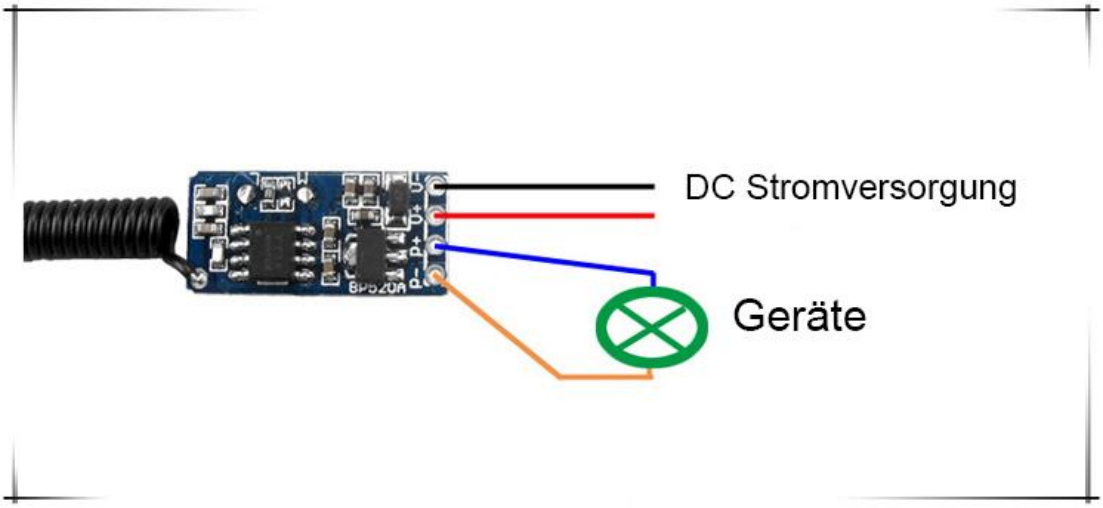

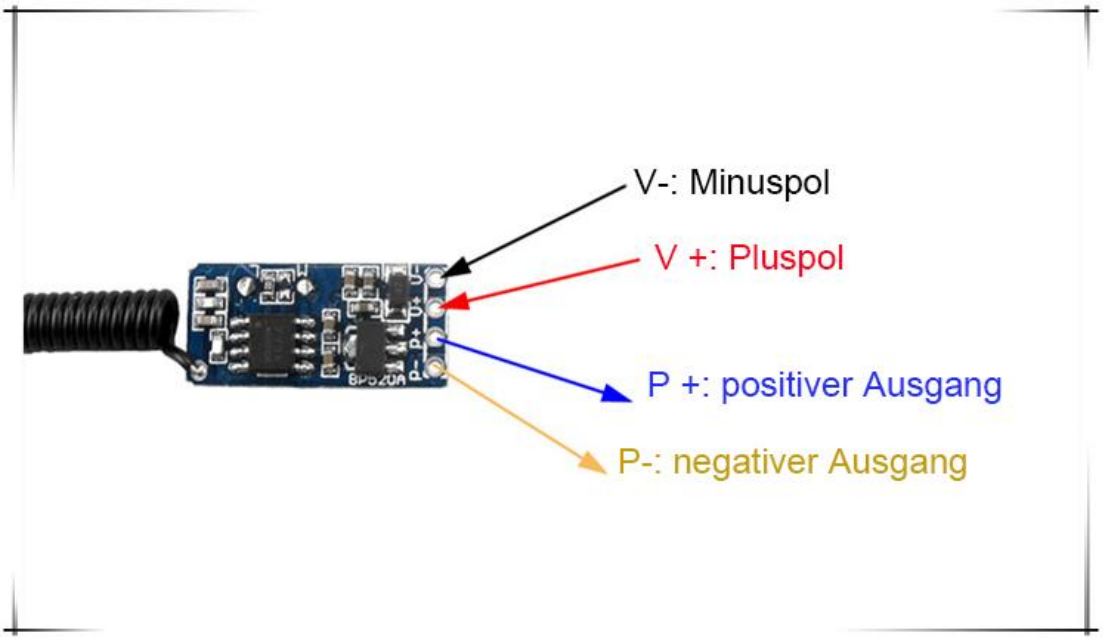
V-: Minuspol
V +: Pluspol
P +: positiver Ausgang
P-: negativer Ausgang