**1Kanal DC12V 24V Drahtlose Funkfernbedienung für Elektrogeräte Fernsteuerungsschalter 10A Relaisempfänger**

**Anwendung**: Der Funkschalter steuert elektrischer Geräte, wie Heizungen, Lüftungen, Klimaanlagen, Pumpen, Schranken, Beleuchtung, die Mehrkanal-Elektro-Türen und Fenster, gewöhnliche elektronische Verriegelung, Schalter, elektrische Garagentor, Fenster, Hebezeuge, industrielle Automatisierung und Kontrolle, alle Arten von Anti-Diebstahl-Alarm, Sicherheit und anderen Bereichen und Anzeigegeräte über Funk.

**Parameter**
Ausgang: Relaisausgang (normalerweise geöffnet / normalerweise geschloßen )
Model Nummer:ZK2LM
Arbeitsspannung: DC12V / DC24V
Kontrolle Modi: Toggle, Momentan, Latch
Kanal: 2 Kanäle
Frequenz: 315MHz / 433MHz
Frequenzabweichung: ± 0,2MHz
Modulation: AM
Maximale Arbeitsstrom : 10A / jeder Kanal
Strom: Standby ≤10mA, Arbeiten ≤128mA
Größe-Empfänger: 68*48*16.8mm
Arbeitstemperatur: -20'C- + 60'C
Empfangsempfindlichkeit: -108dB
Decoderchip: Festcode (PT2272 / PT2262 / PT2264 / SC2262), Lerncode (EV1527),
Lerncode: Sender über den Lernknopf am Empfänger hinzufügen
Ausgangszustand: Er wird durch den Jumper auf der Empfängerplatine eingestellt,

**Kontrollmodus Beschreibung**
Toggle (1 Taste an/gleiche Taste aus)
Latch (1 Taste an/eine andere Taste aus)
Momentary (Tasterfunktion, Relay zieht so lange an wie Taste gedrückt)

**Merkmal**
Wireless-Steuerung, einfach zu installieren.
Mit Lerntaste kann man einfach den Code löschen oder lernen.
Anwendung: Licht, Fernseher, Motoren, Lüfter, Kameras, Videosignale, Audiosignale, elektrisch betriebene Türen / Schlösser / Fenster / Jalousien / Autos oder andere Geräte
Sie könnten den Empfänger mit Sender(Fernbedienung) von jedem Ort innerhalb einer zuverlässigen Entfernung ein / aus schalten. Die drahtlose Funksignale können durch Wände, Böden und Türen laufen
Zuverlässige Steuerung: Der Sender (Encoding) und der Empfänger (Decodierung) verwenden einen 8-Bit-Code.
Ein / mehrere Sender können gleichzeitig einen / mehrere Empfänger steuern.
Wenn Sie zwei oder mehr Empfänger an der gleichen Stelle verwenden, können Sie sie mit verschiedenen Codes einstellen.

**Lernmethode**:
Drücken Sie die Lerntaste 1 Mal, die LED-Anzeige blinkt dann drücken Sie die Sender-Taste A, bis die LED-Anzeige stoppt, bedeutet es, dass die Taste A erfolgreich gelernt wird
Drücken Sie die Lerntaste 2 Mal, die LED-Anzeige blinkt dann drücken Sie die Sender-Taste B, bis die LED-Anzeige stoppt, bedeutet es, dass die Taste B erfolgreich gelernt wird
Drücken Sie die Lerntaste 3 mal, die LED-Anzeige blinkt dann drücken Sie die Sender-Taste C, bis die LED-Anzeige stoppt, bedeutet es, dass die Taste C erfolgreich gelernt wird

**Code löschen**
Drücken und halten Sie die Lerntaste 8 Sekunden, bis die LED-Anzeige stoppt. Es bedeutet, dass alle gespeicherte Kodes erfolgreich gelöscht worden sind.

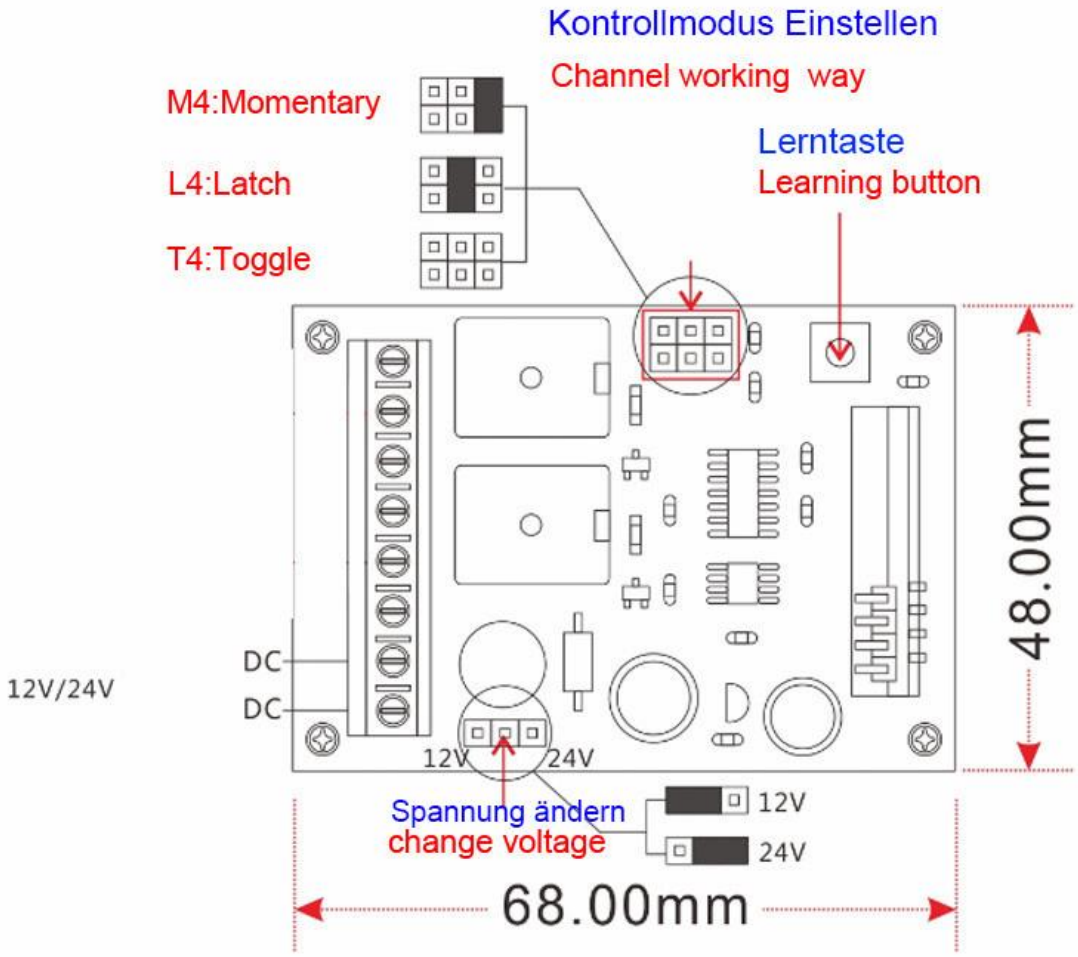


## Control DC12/24V Load Wiring Diagram

## Steuerun DC12/24V Geräte Verdrahtung Methode

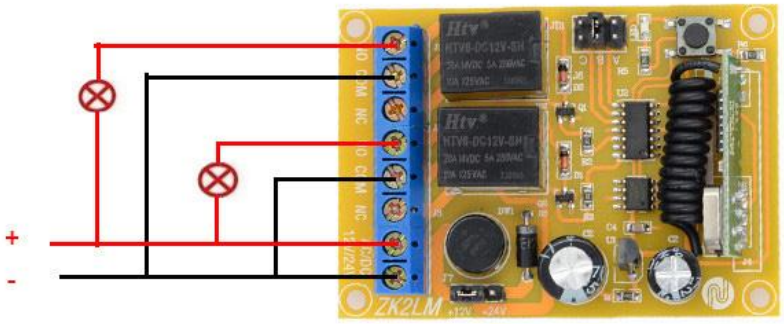


Input DC12/24V

# Control 220V Appliances wiring method

# Steuerun AC220v Geräte Verdrahtung Methode

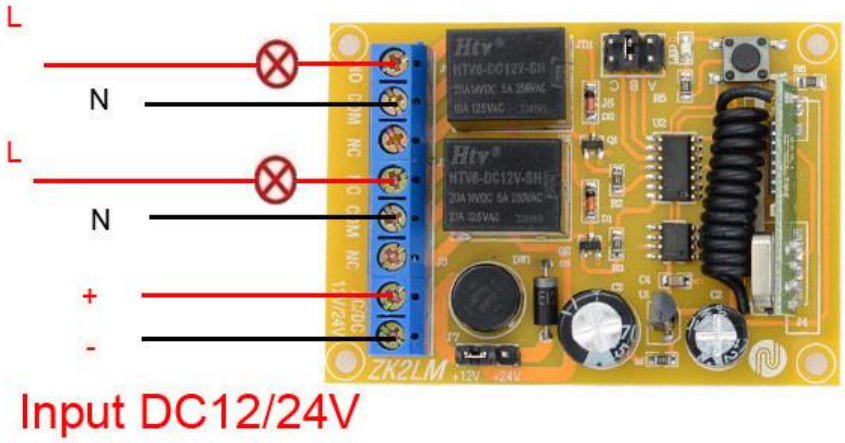

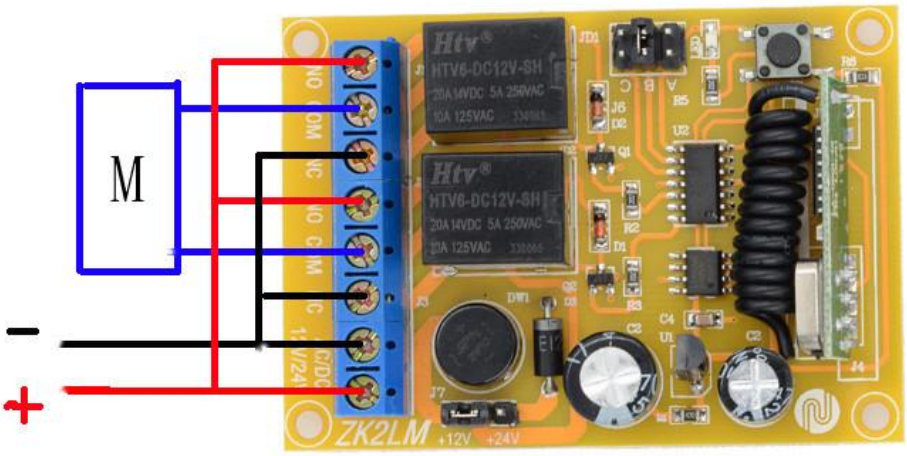
Input DC12/24V