**Parameter**
Typ: Micro Motor
Nennspannung: 12v
Leerlaufdrehzahl: 12500r / min
Nenndrehmoment: 48,6 g.cm
Ausgang: 5,52W
Laststrom: 0.71A
Blockierstrom: 5.56A
Wellendurchmesser: 2,0 mm
Welle-länge: 9,0mm
Motorgröße: 24.2mm * 18.3mm * 30.5
Schützen Merkmal: vollständig geschlossen
Konstruktion: Permanenter Magnet
Zertifizierung: CE, ROHS
Kommutierung: Pinsel
Typische Anwendung: Auto Türschloss, Rückspiegel, Lenkwinkelbegrenzer usw..

**Hinweis**
Die Drehung der Achse beeinflusst die Lebensdauer des Motors. Um seine Lebensdauer zu verlängern, prüfen bitte, ob die Belastung passt oder es etwas die Drehung zu behindern gibt.
Bitte speichern keine Motoren in der feuchten oder Hochtemperatur-Umwelt oder korrosive Gase, die ihre Wirkung reduzieren
Seien Sie sicher, dass die Leistung von Motoren unterm sicheren messbaren Bereich.
bitte lassen Sie keine Motor-Welle blockieren, Denn bei Ankommendem Strom wird Motor in kurzer Zeit überhitzen, und es wird Zubehör von Motor brennen
Wenn Sie den Pluspol und Minuspol von Motoro zu löten brauchen, ist die Temperatur der Lötkolben 300 bis 380 Grad, die Heizzeit soll innerhalb von 3 Sekunden sein.
Betriebstemperatur und Luftfeuchtigkeit: Temperaturbereich von -10C ~ + 50 ° C, Feuchtigkeitsbereich von 30% ~ 80% Temperaturbereich -10 ° C ~ + 50 ° C.
Lagertemperatur: Temperaturbereich von -20 ° C ~ + 60 ° C
Motor-Position: Bei der Messung horizontal zu positionieren
Stromversorgung: geregelte Gleichstromversorgung.
Umgebungstemperatur und Luftfeuchtigkeit: Temperaturbereich von 15 ° C bis 30 ° C, relative Feuchtigkeit 30% und 70%.
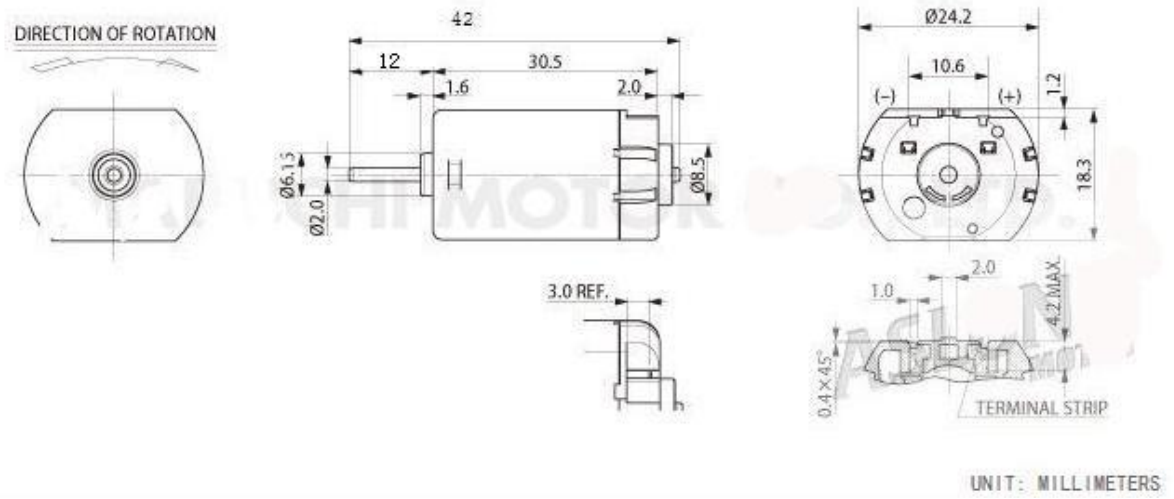
# SIZE