Lieferung
1 x DC Elektromotor Landwirtschaft Planetengetriebemotor von Außendurchmesser 110mm

Eigenschaften
Leerlaufdrehzahl schnell, Nenndrehmoment klein. Leerlaufdrehzahl langsam, Nenndrehmoment groß, Sie sind umgekehrt proportional.
Die Belastbarkeit von Planetengetriebemotor ist ca. dreifache als normale Getriebe(Reduktionsgetriebe), der den gleichen Durchmesser hat.
hohes Drehmoment bei kleinem Bauraum• hohe Stoßbelastbarkeit• sehr guter Wirkungsgrad
Kompaktes Design kann an allen Montagepunkten installiert werden
hohe Laufruhe, Reversibel, ein hohes Drehmoment
Mit selbstsichernde Funktion, einfach zu installieren
Der Motor ist fest aufgebaut, und dient zur Installation in zahlreichen Anwendungen
Größer Übersetzungsverhältnis / Getriebeübersetzung, platzsparendes-Design
Metallgetriebe Zahnrädern

Anwendung: Industrieanwendung, Hausanwendung, Hausautomation wie Modellbau,Auto-Stellantrieb, Mikro-CNC-Ausrüstung, Playstation, Luftverteiler, Waschmaschine, ATM, Vendormaschine, Solarenergie Ausrüstung, Wasserenthärter, Safebox, Gesichtstuch, Robotik, Werbetafel, Desinfektionskabinett , Mulchapplikator, Bewegungskamera, Fernsteuerungsspielwaren, Kartenmaschine, Haarrolle, Schwenk- / Neigekameras, Grill, Ofen, Reinigungsmaschine, Abfalleimer, Verpackungsbanknotenmaschine, Kaffeemaschine, medizinische Maschine, Unterhaltungsausrüstung, Pumpen, Büroausstattung, Haushaltsgeräte, Automatik-Stellantrieb, Textilmaschinen usw..

Spezifikationen
Effizienz: IE 3
Material: Metall
Arbeiten Spannung: DC 24V
Leerlaufdrehzahl: 46rpm
Ladegeschwindigkeit: 35rpm
Nenndrehmoment: 570 kg.cm / 5700N.cm
Getriebe-Verhältnis (1: XXX): 64
Nennstrom: 22.5A
Ausgangsleistung: 400 W
Abmessungen (mm): 142*130*33mm Φ110
Wellendurchmesser:22 mm (Φ22*50)
Länge von Welle: 50mm
Außendurchmesser (mm): Φ110
Import Schutzart: IP50
Gewicht: 13500g / 13.5kg
Lebensdauer:> 2000 Stunden
Zertifizierung: CCC, CER, ROHS

Anschluss
Reversibel: Gleichstrommotoren soll an DC Stromversorgung anschließen. Wenn Sie den Pluspol und Minuspol von DC Stromversorgung austauschen, wird die Drehrichtung des Motors wechseln

Beachtung
Für diese Motor können Sie mit unsere Zubehör zusammen benutzen. wie Kupplungen, Rad, Kettenrad, Schalter, glatte Welle , Drehzahlregler, Sicherung usw..

Achtung: Für 70mm-90mm-110mm Planetengetriebemotor brauchen wir die innere Komponenten individuell zu gestalten und die Bearbeitungszeit dauert normalweise 10 Tage. deshalb muessen wir die Lieferungzeit verzoegern

Größe-Bild sehen Sie bitte in Seite 2

Größe:
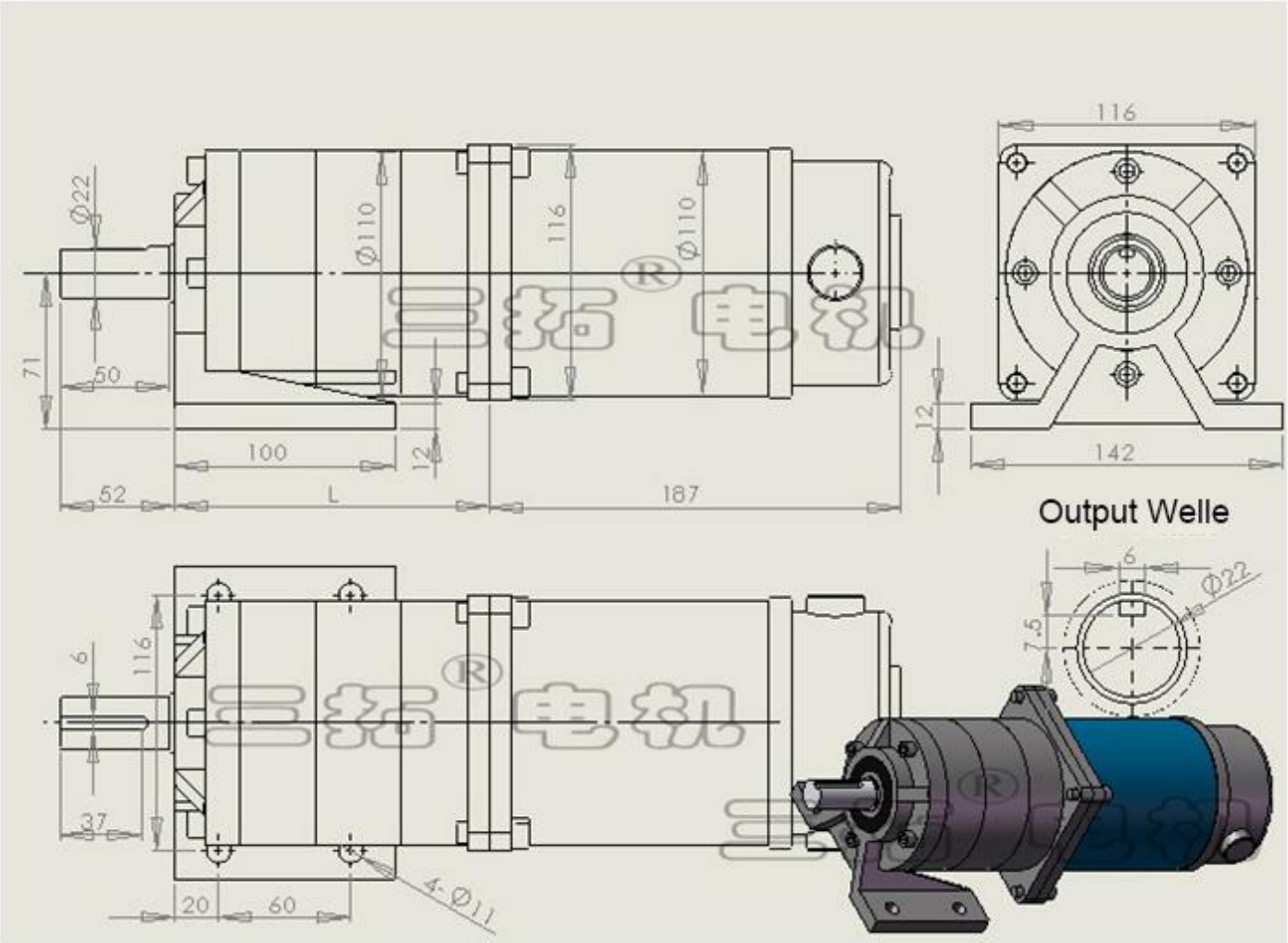
24V Leerlaufdrehzahl 14 U / min;	Lastdrehzahl 11 U / min;	Nenndrehmoment 1800kg.cm;	L = 143mm	Übersetzungsverhältnis: 1: 216
24V Leerlaufdrehzahl 21 U / min;	Lastdrehzahl 16 U / min;	Nenndrehmoment 1200kg.cm;	L = 143mm	Übersetzungsverhältnis: 1: 144
24V Leerlaufdrehzahl 31 U / min;	Lastdrehzahl 23 U / min;	Nenndrehmoment 860kg.cm;	L = 143mm	Übersetzungsverhältnis: 1: 96
24V Leerlaufdrehzahl 46 U / min;	Lastdrehzahl 35 U / min;	Nenndrehmoment 570kg.cm;	L = 143mm	Übersetzungsverhältnis: 1: 64
24V Leerlaufdrehzahl 83 U / min;	Lastdrehzahl 63 U / min;	Nenndrehmoment 340kg.cm;	L = 118mm	Übersetzungsverhältnis: 1: 36
24V Leerlaufdrehzahl 125 U / min;	Lastdrehzahl 95 U / min;	Nenndrehmoment 230kg.cm;	L = 118mm	Übersetzungsverhältnis: 1: 24
24V Leerlaufdrehzahl 190 U / min;	Lastdrehzahl 144 U / min;	Nenndrehmoment 150kg.cm;	L = 118mm	Übersetzungsverhältnis: 1: 16
24V Leerlaufdrehzahl 500 U / min;	Lastdrehzahl 380 U / min;	Nenndrehmoment 57kg.cm;	L = 93mm	Übersetzungsverhältnis: 1: 6