200W Wechselstrom 220-240V 50 / 60Hz elektrischer regelbar Schneckengetriebemotor + Drehzahlregler niedrige Drehzahl vorwärts rückwärts Richtung CW CCW Variable einstellbar regelbar Geschwindigkeit Auswählen

Lieferung

1x AC regelbar Schneckengetrieb(Sie müssen die passende Geschwindigkeit auswählen)
1x AC Drehzahlregler (Wenn Sie Geschwindigkeitsregler nicht brauchen, kontaktieren Sie mit uns)

Parameter

Wechselspannung: 208-230 / 240 V
Ausgangsleistung: 200W
Typ: Induktionsmotor
Häufigkeit: 50HZ / 60HZ
Effizienz: IE 2
Import Schutzart: tropfwassergeschützt / IP41
Phase: Einphasig
Maximale Geschwindigkeit: 14rpm 17rpm 23rpm 28rpm 35rpm 46rpm 70rpm 93rpm 140rpm 186rpm 280rpm
Maximalwert Drehmoment: 30 34 43 39 33 27 20 13.5 11 7.3 4.9 N.m
Drehrichtung: CW / CCW
Spannung: AC 220V / 240V (± 15%)
Geräusch: Weniger als 55dB
Nettogewicht: 8.2 KG
Verwendung: Verpackung, Druck, Textil-, Färben, chemische, Lebensmittel, medizinische, Werbung, Büro, Petrochemie, Instrumentierung, Bühnenbeleuchtung, Getriebe, automatisches Lager, Parkzubehör

Optionen der Geschwindigkeit !!!!!
14rpm 17rpm 23rpm 28rpm 35rpm 46rpm 70rpm 93rpm 140rpm 186rpm 280rpm
Achtung:Sie brauchen nach Ihrer Anforderung die passende Geschwindigkeit auswählen.

1-phase 220V AC 200W Adjustable Worm Gear Motor

Spannung (V)	Nennleistung (W)	Max. Geschwindigkeit (r/min)	Übersetzung 1: xx	Max. Drehmoment (N·m)	Nennstrom (A)	Dimension (nicht inkl. Welle)	Welle (mm)		Gewicht (Kg)
220V AC	200	14	100	30	1.8	301x105x143	Double /Single output	Φ18 output bore	8.2
		17	80	34					
		23	60	43					
		28	50	39					
		35	40	33					
		46	30	27					
		70	20	20					
		93	15	13.5					
		140	10	11					
		186	7.5	7.3					
		280	5	4.9					

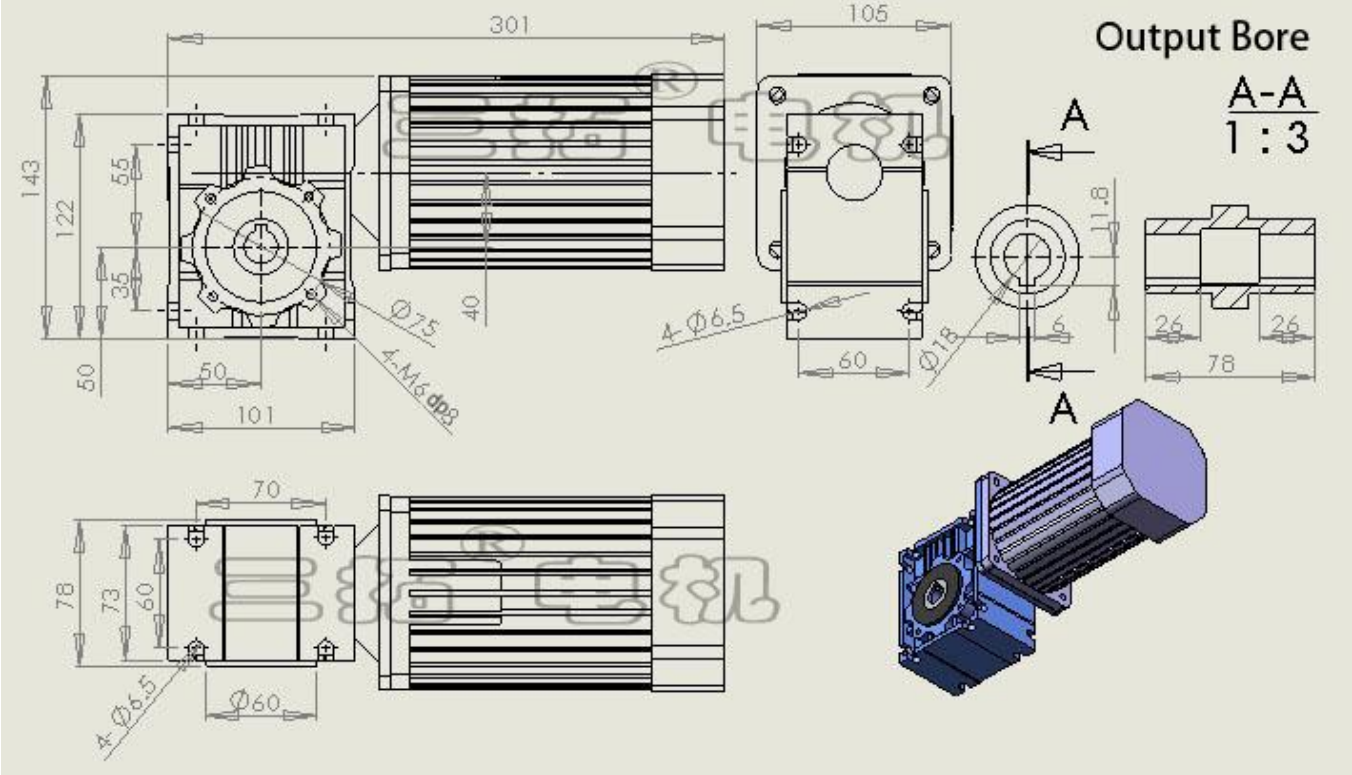

Weit verbreitet in Heben / Aufhebung, Verpacken, Bedrucken, Textil-, Färben,
Chemische, Lebensmittel-, medizinische, pharmazeutische Bau Maschinen. Und Werbung, Büro, Petrochemie, Instrumentierung, Bühnenbeleuchtung, Getriebe, automatisches Lager, Parkraumkontrollsystem und andere Ausrüstungen.

Produktbeschreibung

Wenn Sie keinen Drehzahlregler zu brauchen, bitte nehmen Sie die Kontakt mit uns.
Das ist einphasig AC 220V-Motor, die maximale Leistung von dieser Serie Motor ist 200W. Wenn Sie die Leistung über 200W brauchen, könnnen Sie dreiphasig AC 380V Motor kaufen.
Wenn Sie das Motor sofort zu laufen stoppen möchten, brauchen Sie eine Bremse für Motor zu benutzen, es kostet Euro 50. Wenn Sie es brauchen, bitte nehmen Sie die Kontakt mit uns.
Es gibt auch andere Wechselstrom 220V Einphasenmotor. Bitte sehen Sie die Bedienungsanleitung oder schreiben Sie uns per Email.

Garantie: Einphasiger Wechselstrom 220V serie ist Fabrikverkauf, wir garantieren seine Qualität, der Motor ist für 1 Jahr garantiert.

Wir hoffen und bitten unsere Käufer zur Messen des Strom. Der Ladestrom kann nicht über den Nennstrom überschreiten. Denn großer Strom wird Motor Lebensdauer wirken.

Geschwindigkeit: Sie Finden die passende Geschwindigkeit, die Sie benötigen. Wenn Sie genau Geschwindigkeit nicht haben, können Sie eine höhere Geschwindigkeit wählen, und verwenden Sie Controller zu Reduzieren der Geschwindigkeit auf Ihre Bedürfnisse.
Drehmoment: Wir empfehlen Ihnen, Ihr Belastungsmoment zu prüfen, das Ladedrehmoment sollte unser Nenndrehmoment nicht überschreiten. Wenn Sie die Geschwindigkeit durch Drehzahlregler einstellen, wird Drehmoment im Verhältnis zur Geschwindigkeit reduzieren. So empfehlen wir, dass Sie die Geschwindigkeit wählen, die Ihrer normalen Gebrauch näherkommt.
Leistung: Wenn Sie Geschwindigkeit, Drehmoment und Wellenlager bestätigen, ist Leistung offensichtlich bestätigt.

Primär Schaltplan: Motor + Regler

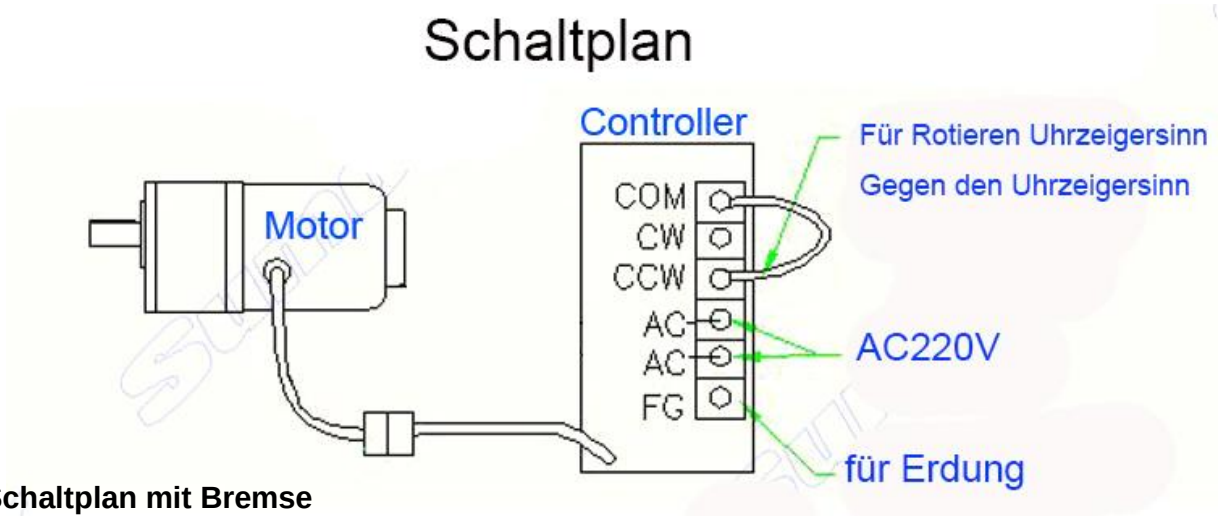

Schaltplan mit Bremse

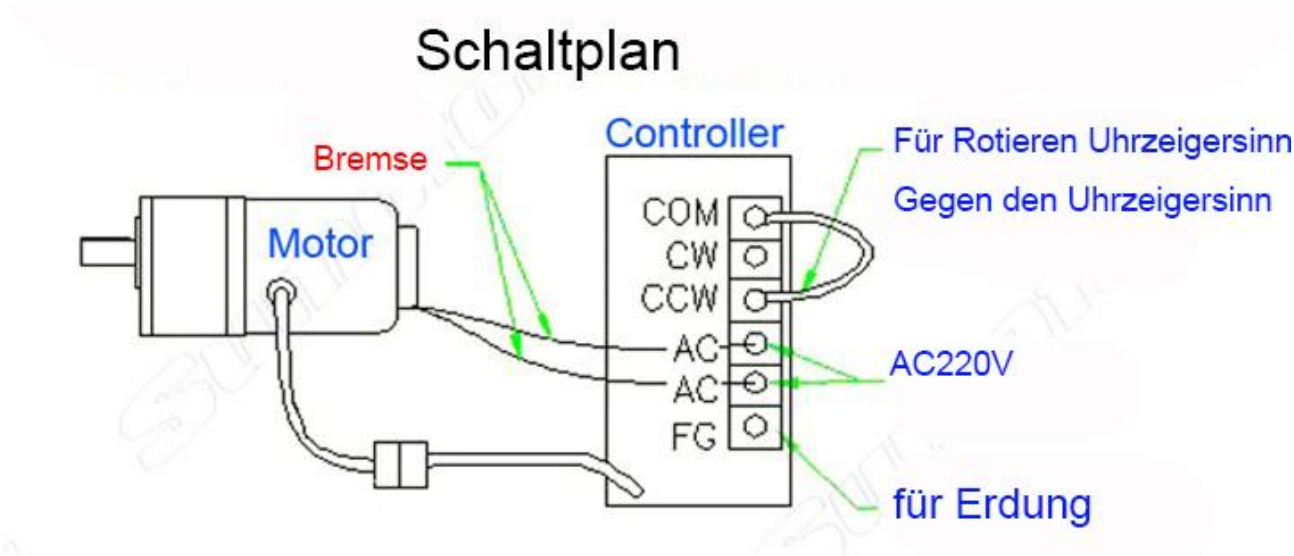

Bremse Fundamental: Beim Einschalten der Bremse verschwindet der Widerstand. Beim Ausschalten der Bremse wird die Bremse die Motordrehung bremsen. Wenn alle Stromkreis geschlossen wird, wird die Bremse den Motor nicht beeinflussen, Wenn der Stromkreis geöffnet wird, wird die Bremse sofort die Motordrehung bremsen
Die Bremskabel müssen parallel an Drehzahlregler wie Diagramm anschließen. Sie schalten den Stromkreis, dass die Bremse den Ton wie Klick geben wird, und dann Sie können es benutzen.

Achtung: Die Bremsenkabel müssen parallel an Drehzahlregler wie Diagramm anschließen. Wenn die Bremse ausschaltet, und der Motor schaltet ein, wird der Motor zerstören.

CW CCW Drehschalter Schaltplan

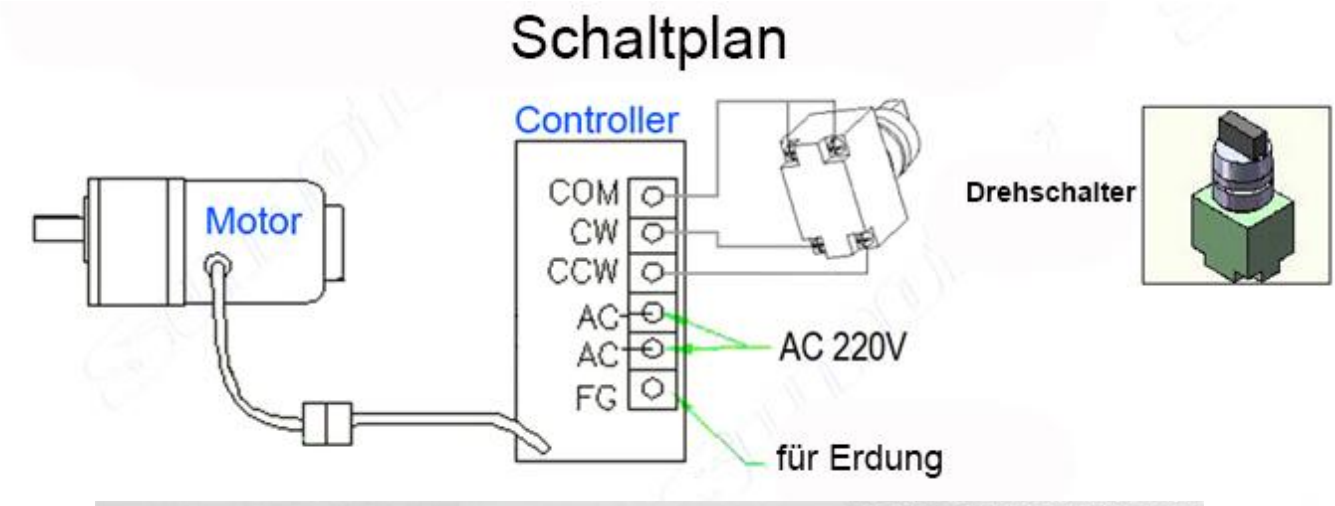

Doppelte OUTPUT Welle

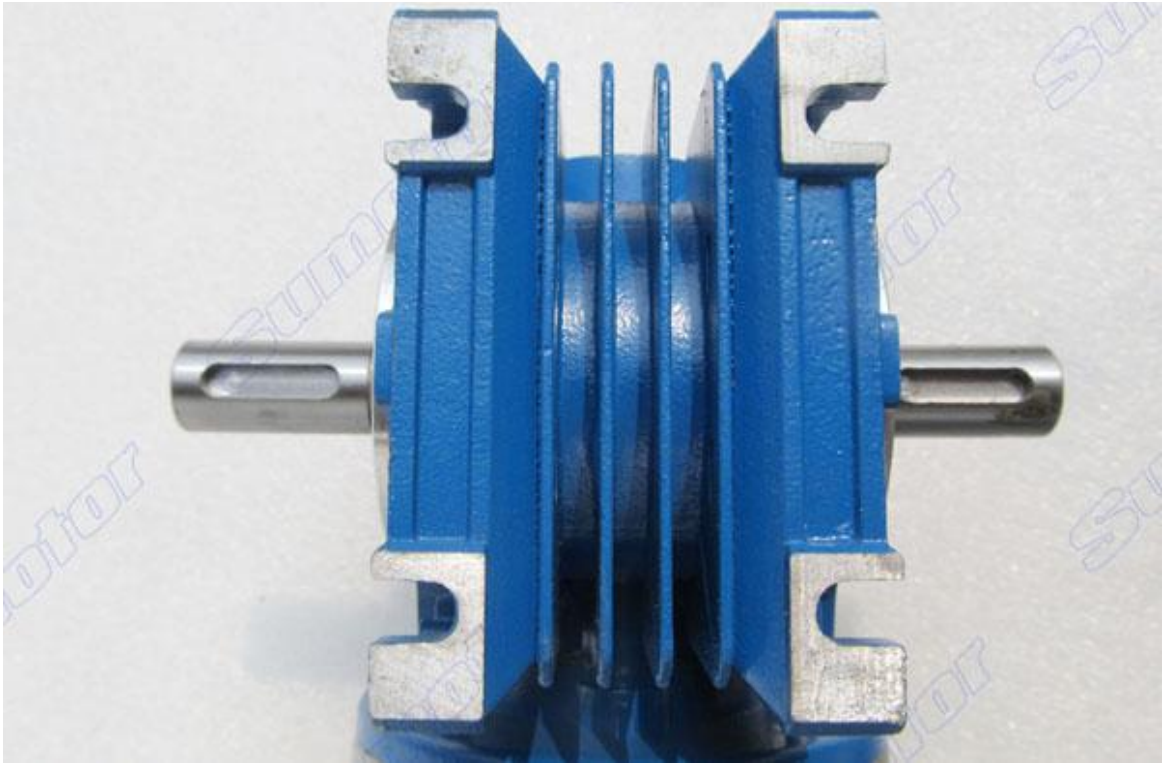

SINGLE **OUTPUT Welle**

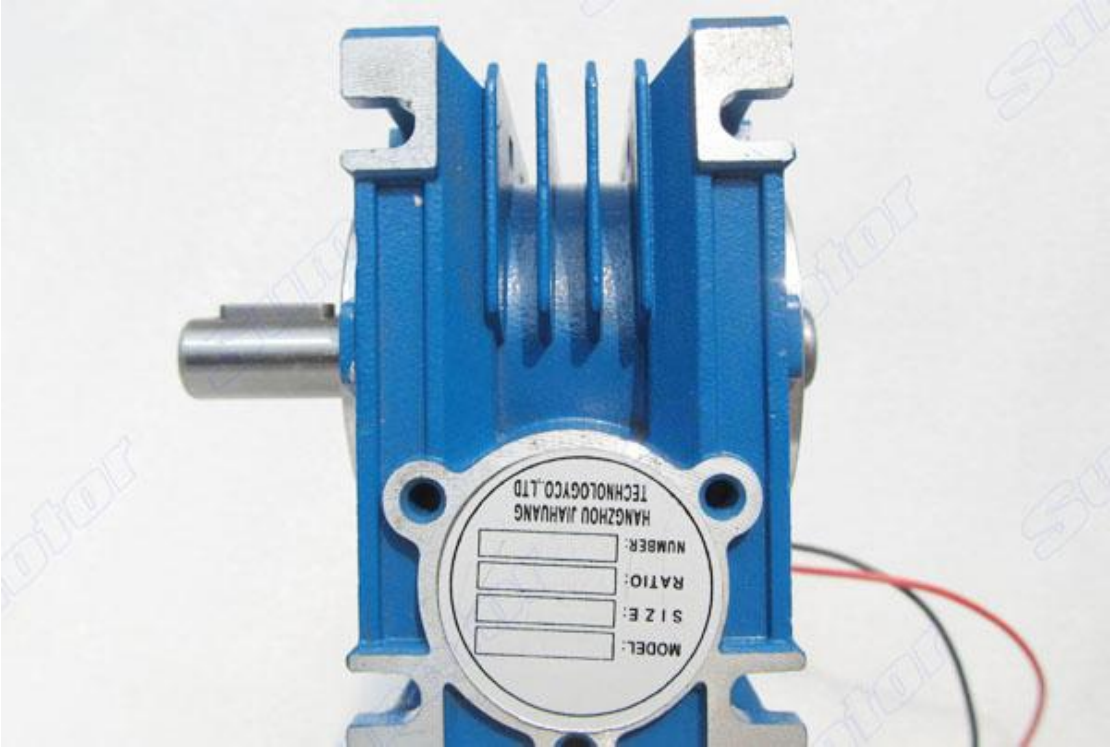

AC Worm Gear Motor

Voltage (V)	Power (Kw)	Current (A)	Torque (N.m) in different speed											Dimensions (mm)	Net Weight (Kg)
			1:100	1:80	1:60	1:50	1:40	1:30	1:20	1:15	1:10	1:7.5	1:5		
			14 rpm	17 rpm	23 rpm	28 rpm	35 rpm	46 rpm	70 rpm	93 rpm	140 rpm	186 rpm	280 rpm		
220V 1-phase	0.09	0.83	-	15	19	18.7	15.8	12.5	8.3	5.5	4.5	3	2	268x90x115	4.7
	0.12	1.1	-	15	19	23	19.8	16	11	7.3	6	4	2.8	298x90x115	5.7
	0.2	1.8	30	34	43	39	33	27	20	13.5	11	7.3	4.9	301x105x143	7.5
380V 3-phase (220V 3-phase)	0.18	0.6	30	34	43	38	32	26	19	13	10	6.7	4.5	314x130x173	7.5
	0.25	0.79	55	65	60	54	46	37	26	17	14	9.3	6.2	356x145x191	9.6
	0.37	1.1	55	65	89	80	68	55	40	27	21	14	9.3	365x145x191	9.9
	0.55	1.57	120	130	140	124	105	83	60	40	31	21	14	414x173x220	15.7
	0.75	2	120	130	140	160	143	114	83	55	43	28	18.7	414x173x220	17.1
	1.1	2.89	180	190	200	210	216	171	123	82	62	41	27.3	464x195x261	22.5
	1.5	3.7	270	310	410	368	307	239	171	114	86	57	38	523x200x293	26.9