90W Wechselstrom 220-240V 50 / 60Hz elektrischer Schneckengetriebemotor + Drehzahlregler niedrige Drehzahl vorwärts rückwärts Richtung CW CCW Variable einstellbar regelbar Geschwindigkeit Auswählen

Lieferung

1x AC regelbar Schneckengetrieb(Sie müssen die passende Geschwindigkeit auswählen)
1x AC Drehzahlregler (Wenn Sie Geschwindigkeitsregler nicht brauchen, kontaktieren Sie mit uns)

Parameter
Wechselspannung: 208-230 / 240 V
Ausgangsleistung: 90W
Typ: Induktionsmotor
Häufigkeit: 50HZ / 60HZ
Effizienz: IE 2
Import Schutzart: tropfwassergeschützt / IP41
Phase: Einphasig
Maximale Geschwindigkeit: 17 U / min 23 U / min 28 U / min 35 U / min 46 U / min 70 U / min 93 U / min 140 U / min 186 U / min 280 U / min
Maximalwert Drehmoment: 15 19 18,7 15,8 12,5 8,3 5,5 4,5 3 2 N.m
Drehrichtung: CW / CCW
Spannung: AC 220V / 240V (± 15%)
Geräusch: Weniger als 55dB
Nettogewicht: 5 KG
Verwendung 1: Verpackung, Druck, Textil-, Färben, chemische, Lebensmittel, medizinische, Werbung, Büro, Petrochemie, Instrumentierung, Bühnenbeleuchtung, Getriebe, automatisches Lager, Parkzubehör

Optionen der Geschwindigkeit !!!!!
17 U / min 23 U / min 28 U / min 35 U / min 46 U / min 70 U / min 93 U / min 140 U / min 186 U / min 280 U / min
Achtung:Sie brauchen nach Ihrer Anforderung die passende Geschwindigkeit auswählen.

1-phase 220V AC 90W Einstellbar regelbar Schneckengetriebe

Model	Spannung (V)	Nennleistung (W)	Max. Geschwindigkeit (r/min)	Übersetzung 1: xx	Max. Drehmoment (N·m)	Nennstrom (A)	Dimension (nicht inkl. Welle)	Welle (mm)		Gewicht (Kg)
SC90	220V AC	90	17	80	15	0.83	268x90x115	Doppelt /Single Ausgang	Φ14 Ausgangsbohrung	5
			23	60	19					
			28	50	18.7					
			35	40	15.8					
			46	30	12.5					
			70	20	8.3					
			93	15	5.5					
			140	10	4.5					
			186	7.5	3					
			280	5	2					

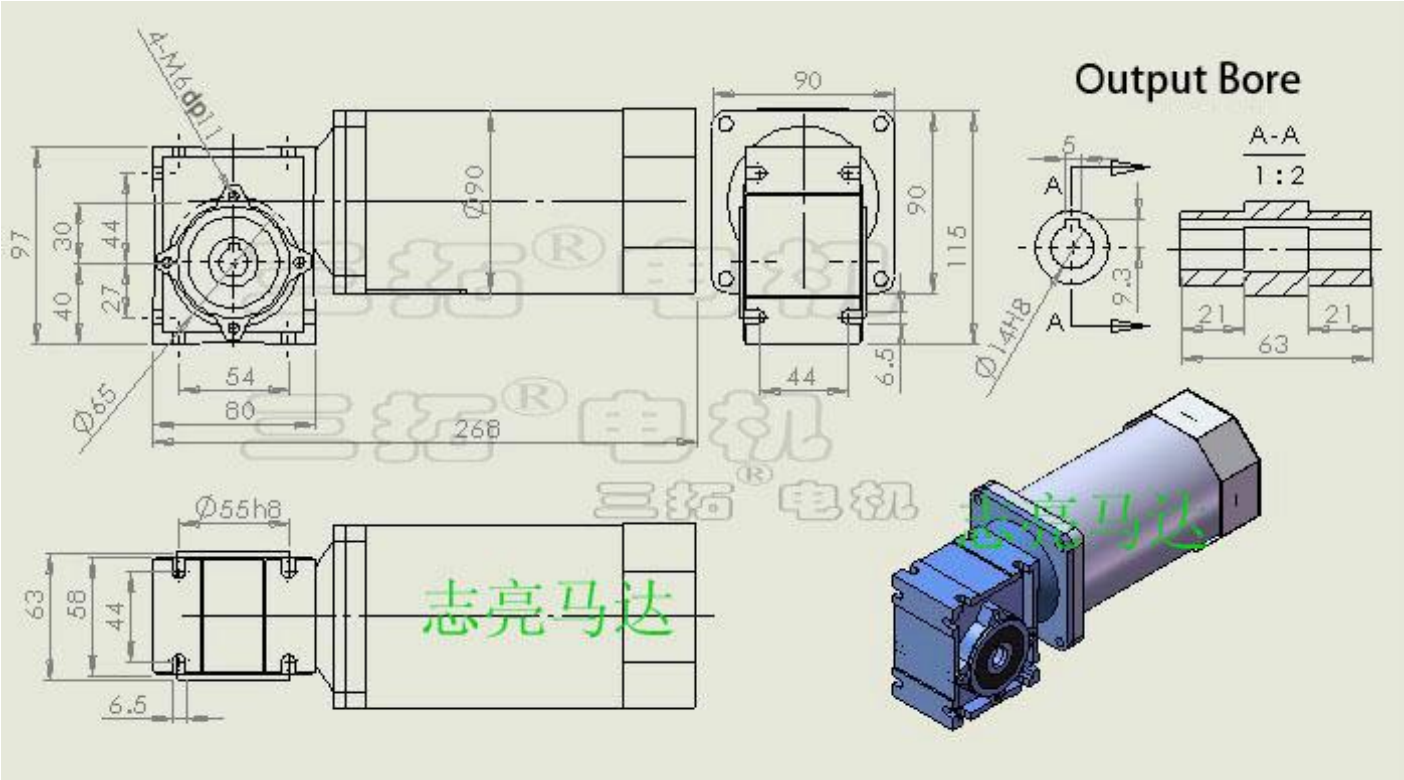

Weit verbreitet in Heben / Aufhebung, Verpacken, Bedrucken, Textil-, Färben,
Chemische, Lebensmittel-, medizinische, pharmazeutische Bau Maschinen. Und Werbung, Büro, Petrochemie, Instrumentierung, Bühnenbeleuchtung, Getriebe, automatisches Lager, Parkraumkontrollsystem und andere Ausrüstungen.

Produktbeschreibung

Wenn Sie keinen Drehzahlregler zu brauchen, bitte nehmen Sie die Kontakt mit uns.
Das ist einphasig AC 220V-Motor, die maximale Leistung von dieser Serie Motor ist 200W. Wenn Sie die Leistung über 200W brauchen, könnnen Sie dreiphasig AC 380V Motor kaufen.
Wenn Sie das Motor sofort zu laufen stoppen möchten, brauchen Sie eine Bremse für Motor zu benutzen, es kostet Euro 50. Wenn Sie es brauchen, bitte nehmen Sie die Kontakt mit uns.
Es gibt auch andere Wechselstrom 220V Einphasenmotor. Bitte sehen Sie die Bedienungsanleitung oder schreiben Sie uns per Email.

Garantie: Einphasiger Wechselstrom 220V serie ist Fabrikverkauf, wir garantieren seine Qualität, der Motor ist für 1 Jahr garantiert.

Wir hoffen und bitten unsere Käufer zur Messen des Strom. Der Ladestrom kann nicht über den Nennstrom überschreiten. Denn großer Strom wird Motor Lebensdauer wirken.

Geschwindigkeit: Sie Finden die passende Geschwindigkeit, die Sie benötigen. Wenn Sie genau Geschwindigkeit nicht haben, können Sie eine höhere Geschwindigkeit wählen, und verwenden Sie Controller zu Reduzieren der Geschwindigkeit auf Ihre Bedürfnisse.
Drehmoment: Wir empfehlen Ihnen, Ihr Belastungsmoment zu prüfen, das Ladedrehmoment sollte unser Nenndrehmoment nicht überschreiten. Wenn Sie die Geschwindigkeit durch Drehzahlregler einstellen, wird Drehmoment im Verhältnis zur Geschwindigkeit reduzieren. So empfehlen wir, dass Sie die Geschwindigkeit wählen, die Ihrer normalen Gebrauch näherkommt.
Leistung: Wenn Sie Geschwindigkeit, Drehmoment und Wellenlager bestätigen, ist Leistung offensichtlich bestätigt.

Primär Schaltplan: Motor + Regler

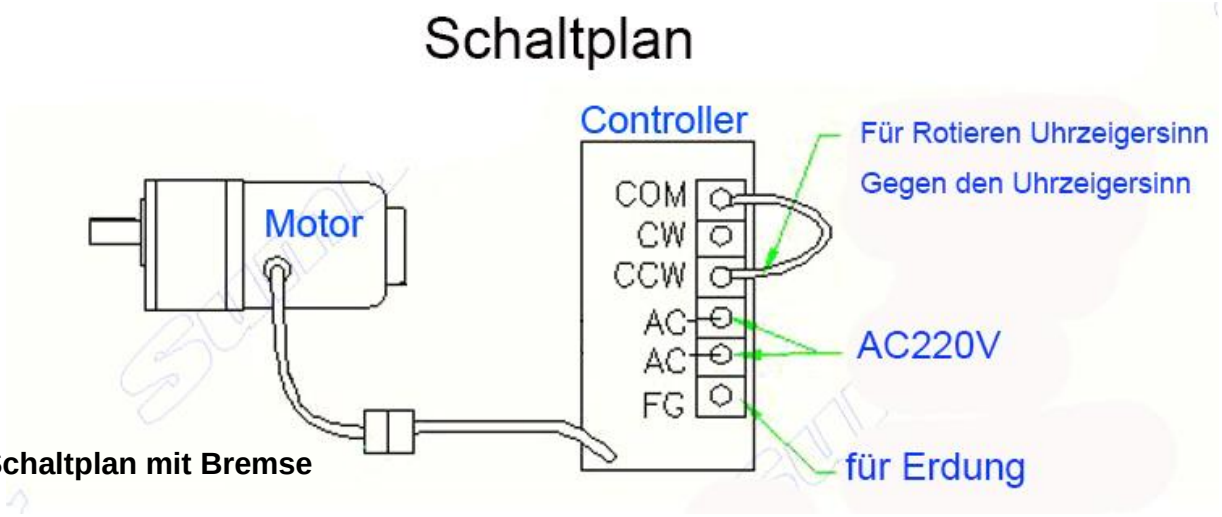

Schaltplan mit Bremse

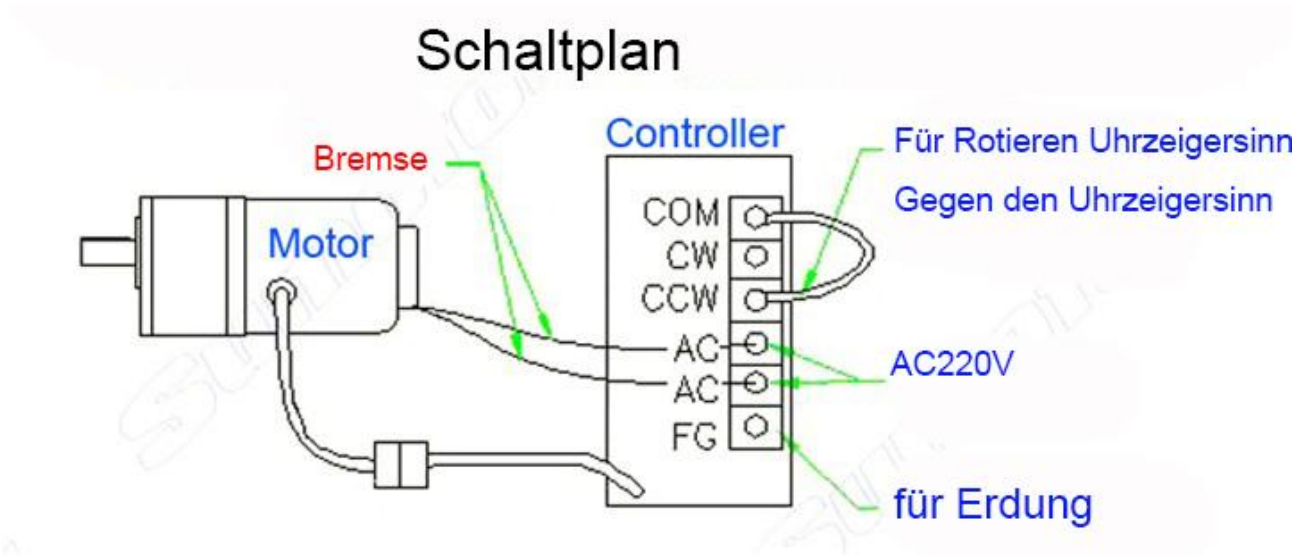

Bremse Fundamental: Beim Einschalten der Bremse verschwindet der Widerstand. Beim Ausschalten der Bremse wird die Bremse die Motordrehung bremsen. Wenn alle Stromkreis geschlossen wird, wird die Bremse den Motor nicht beeinflussen, Wenn der Stromkreis geöffnet wird, wird die Bremse sofort die Motordrehung bremsen
Die Bremskabel müssen parallel an Drehzahlregler wie Diagramm anschließen. Sie schalten den Stromkreis, dass die Bremse den Ton wie Klick geben wird, und dann Sie können es benutzen.

Achtung: Die Bremsenkabel müssen parallel an Drehzahlregler wie Diagramm anschließen. Wenn die Bremse ausschaltet, und der Motor schaltet ein, wird der Motor zerstören.

CW CCW Drehschalter Schaltplan

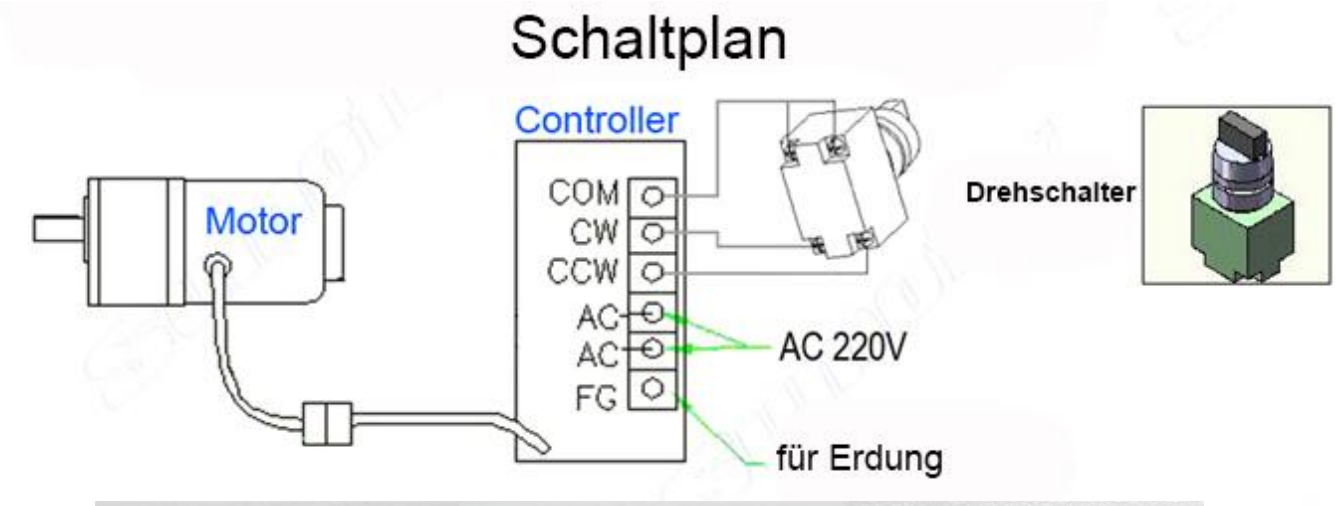

Doppelte OUTPUT Welle

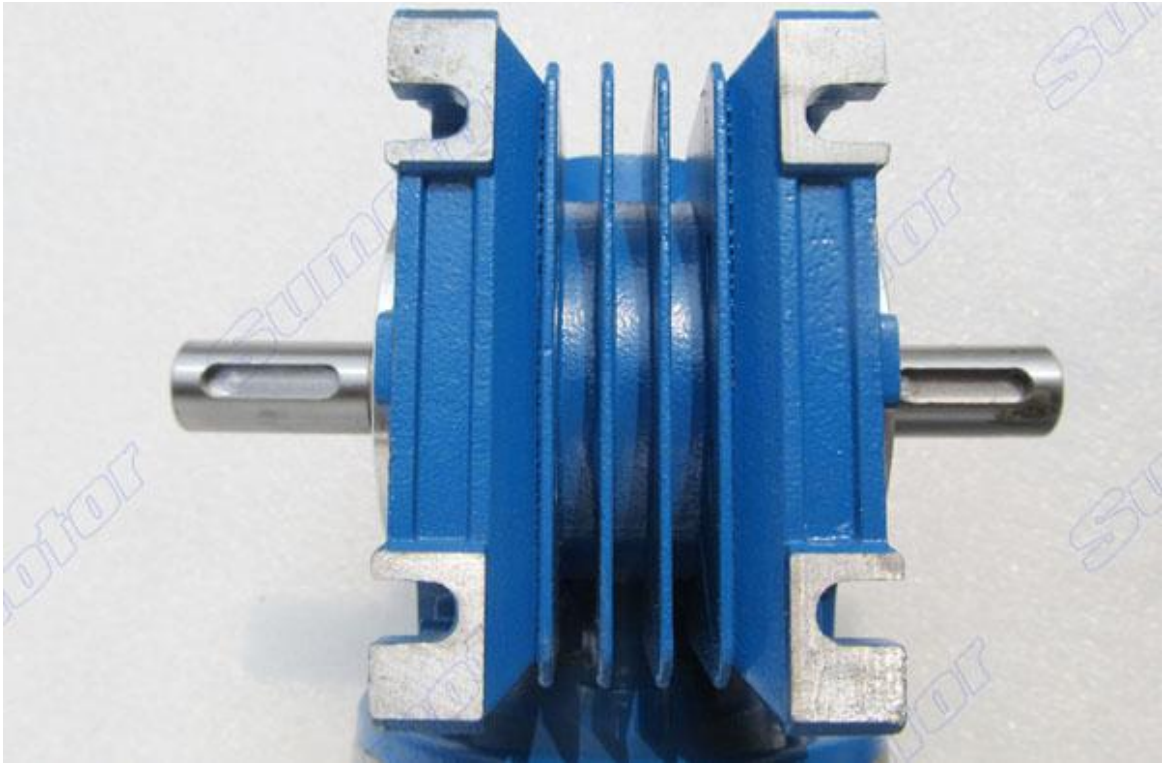
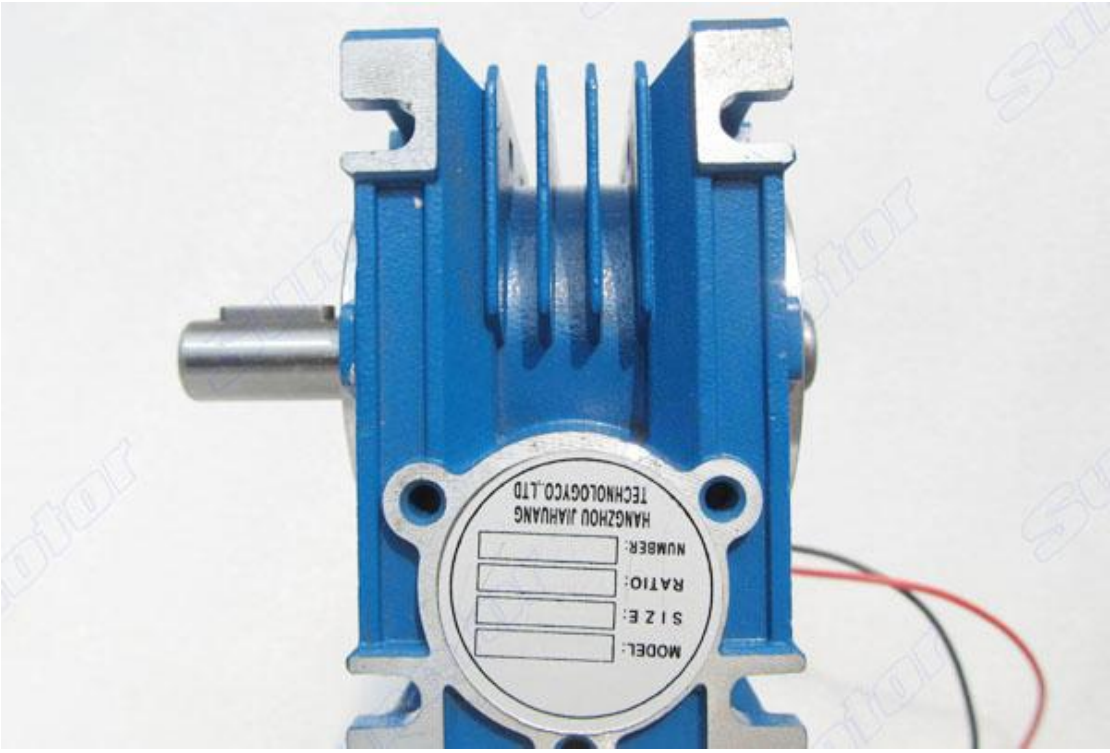
SINGLE **OUTPUT Welle**