DC-Motor-Getriebemotor Motor

Parameter

Effizienklasse: IE 2
Spannung (V): DC 12-24V
Drehmoment: 0.5kg.cm-60kg.cm
Dauerstrom: 240ma/100ma
Typ:Getriebemotor
Nulllast-drehzahl:12rpm
strom:135 ma
Lastmoment-Drehzahl:9rpm
Lastmoment-strom: 0.35
Lastmoment-Drehmoment: 60kg.cm
Lastmoment-Leistung:15W
Überzeihen-Drehmoment: Verboten
Überzeihen-Strom: 3A
Übersetzung: 506
Länge: 29mm
gewicht: 280g
Schutzklasse: Explosionsgeschützt
Zertifizierung: CE, ROHS
Anwendung: Auto, elektrisches Fahrrad, Spielzeug, intelligente Roboter, elektrisches Türschloss, Finger-elektronische Schlösser, Netzschalter, Fernbedienung Schalter, Hotel- Gerät, Mini-Pan / Tilt-Kamera

Technische Daten

1.Standard-Einsatzbedingungen

1-2 Drehrichtung: CW / im Unrzeigersinn, wenn wir die Seite von Antriebswelle sehen.
1-3 Betriebstemperatur und -feuchtigkeit: Temperaturbereich von -10C ~ + 50C, euchtigkeitsbereich von 30% ~ 80%.
1-4 Lagertemperatur: Temperaturbereich von -20C ~ + 60C
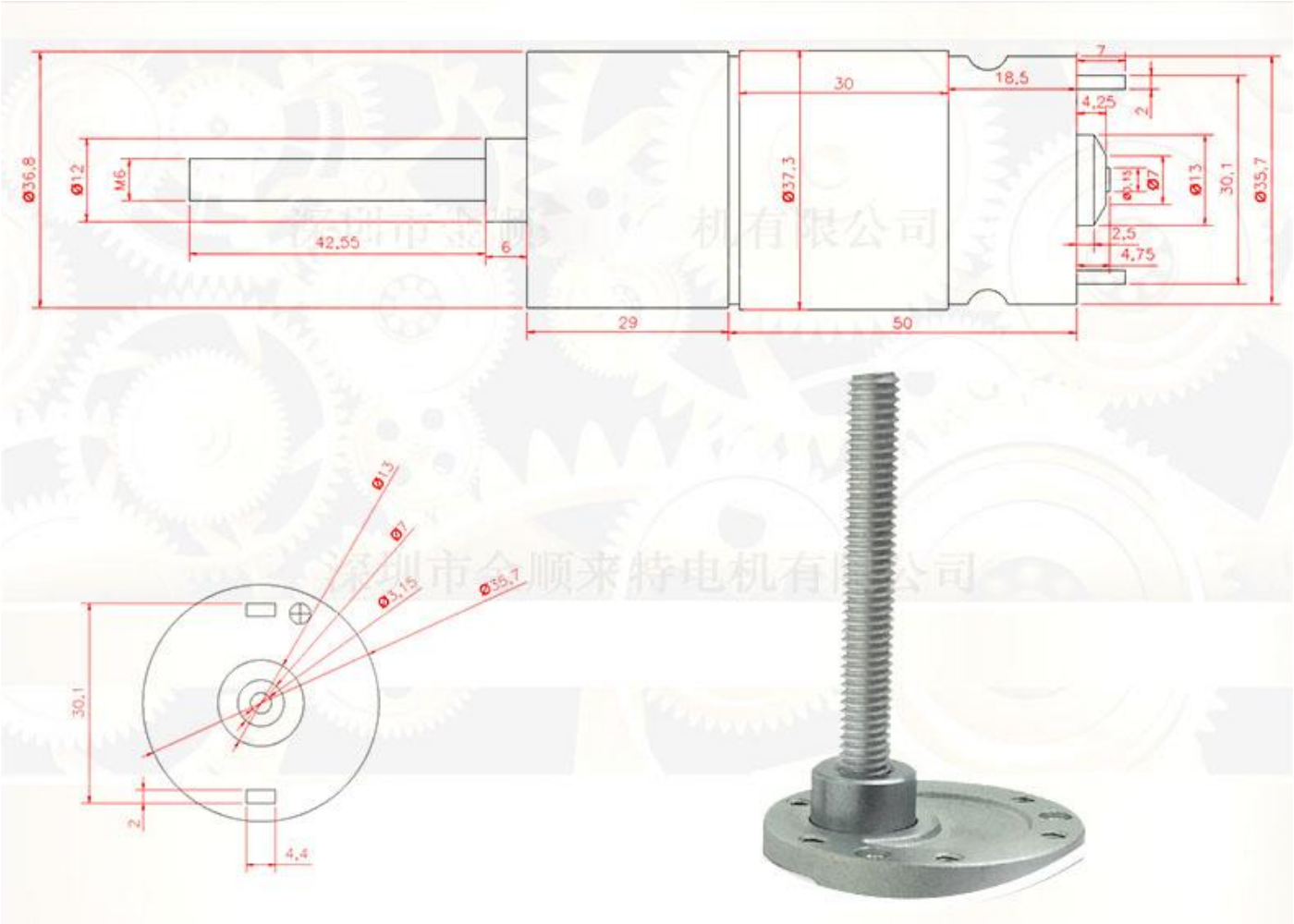
Größe.