DC-Motor-Getriebemotor Motor für intelligente Roboter

Parameter

Effizienklasse: IE 2
Spannung (V): DC 12-24V
Drehmoment: 0.5kg.cm-60kg.cm
Dauerstrom: 240ma/100ma
Typ:Getriebemotor
druchmesser: 37mm
Ausgangsleistungs: 14w
Aufbau: Permanentmagnet
Schutzklasse: Explosionsgeschützt
Zertifizierung: CE, ROHS
Anwendung: Auto, elektrisches Fahrrad, Spielzeug, intelligente Roboter, elektrisches Türschloss, Finger-elektronische Schlösser, Netzschalter, Fernbedienung Schalter, Hotel- Gerät, Mini-Pan / Tilt-Kamera

Drehzahl (RPM):
12V：1280rpm 800rpm 425rpm 266rpm 142rpm 88rpm 61rpm 47rpm 29rpm 15rpm 9rpm
24V：1280rpm 800rpm 425rpm 266rpm 142rpm 88rpm 61rpm 47rpm 29rpm 15rpm 9rpm
Achtung: Bitte bestätigen Sie die Spannung und die Geschwindigkeit, bevor Sie bestellen.

Technische Daten

1.Standard-Einsatzbedingungen

1-1 Nennspannung: 24V 12V
1-2 Drehrichtung: CW / im Unrzeigersinn, wenn wir die Seite von Antriebswelle sehen.
1-3 Betriebstemperatur und -feuchtigkeit: Temperaturbereich von -10C ~ + 50C, euchtigkeitsbereich von 30% ~ 80%.
1-4 Lagertemperatur: Temperaturbereich von -20C ~ + 60C

2.Messbedingungen

2-1Motorposition: Bei der Messung horizontal zu positionieren
2-2 Stromversorgung: Geregelte DC-Stromversorgung
--Lastgeschwindigkeit: 9-1280RPM
--Robotik, Kleingeräte, Fanner, elektrischer Vorhang;
- Medizinische Pumpe, Chirurgie-Werkzeuge, medizinische Rührer, zentrifugale Maschine; Elektrisches Ventil, Stellglied, medizinisches Gerät.
- Elektromotor, niedriges Rauschen, niedriger Strom und kein Funke.
- Übersetzung: ***1/6.25,1/10,1/18.8,1/30,1/56,1/90,1/131,1/168,1/270,1/506,1/810***

Größe.

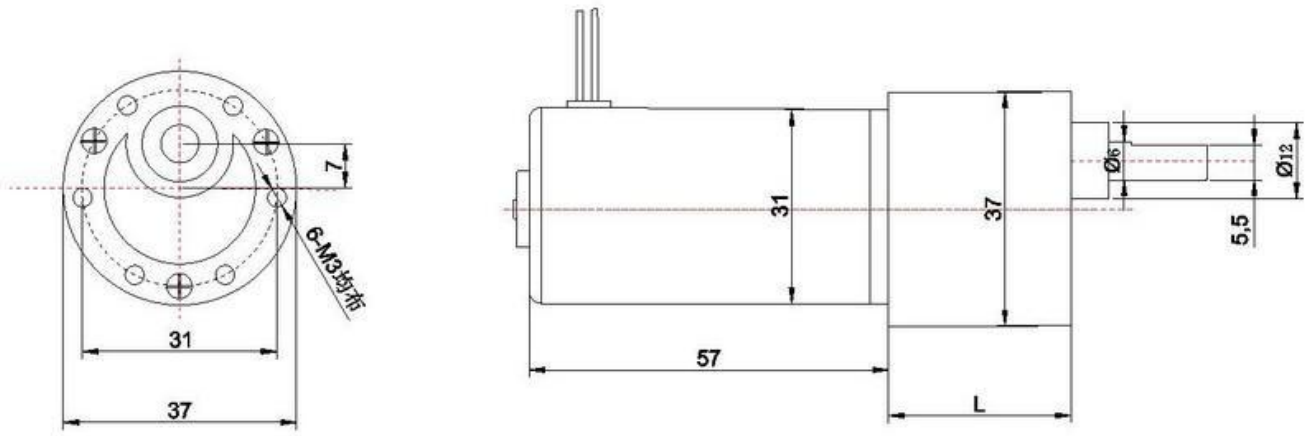

Verhältnis über die Spannung und Geschwindigkeit

型號	Voltage		Noload		At Max.Effciency				Stall		Speedreducer	
Model	Using	The	Speed	Current	Speed	Current	Torque	Power	Torque	Current	Redction	(L)Size
	Rangge	Rated	r/min	ma	r/min	A	kg.cm	W	kg.cm	A	Ratio	mm
	6-12V	12V	1280	240	960	1.2	0.5	14	2.5	3.5	6.25	19
	6-12V	12V	800	240	600	1.2	0.8	14	4	3.5	10	19
	6-12V	12V	425	240	340	1.2	1.5	14	7.5	3.5	18.8	22
	6-12V	12V	266	240	212	1.2	2.4	14	12	3.5	30	22
	6-12V	12V	142	240	113	1.1	4.5	14	22	3.5	56	24
	6-12V	12V	88	240	73	1.1	7.2	14	36	3.5	90	24
	6-12V	12V	61	240	51	1.1	10	14	50	3.5	131	26.5
	6-12V	12V	47	240	40	1.1	14	14	禁止	3.5	168	26.5
	6-12V	12V	29	240	25	1	21	14	禁止	3.5	270	26.5
	6-12V	12V	15	240	13	1	40	14	禁止	3.5	506	29
	6-12V	12V	9	240	8	1	60	14	禁止	3.5	810	29
	6-24V	24V	1280	120	960	0.9	0.5	14	2.5	3	6.25	19
	6-24V	24V	800	120	600	0.9	0.8	14	4	3	10	19
	6-24V	24V	425	120	340	0.9	1.5	14	7.5	3	18.8	22
	6-24V	24V	266	120	212	0.9	2.4	14	12	3	30	22
	6-24V	24V	142	120	113	0.9	4.5	14	22	3	56	24
	6-24V	24V	88	120	73	0.9	7.2	14	36	3	90	24
	6-24V	24V	61	120	51	0.9	10	14	50	3	131	26.5
	6-24V	24V	47	120	40	0.8	14	14	禁止	3	168	26.5
	6-24V	24V	29	120	25	0.8	21	14	禁止	3	270	26.5
	6-24V	24V	15	120	13	0.8	40	14	禁止	3	506	29
	6-24V	24V	9	120	8	0.8	60	14	禁止	3	810	29