DC 12V 24V Dual Abtriebswelle Hohes Drehmoment Schneckengetriebemotor Gleichstrommotoren Kleine Drehzahl

Lieferung
1 x Schneckengetriebe DC doppeltwelle / einzige Welle Auswahlen

Eigenschaften
Anwendung: Industrieanwendung, Hausanwendung, Hausautomation wie Fenster, Türen, Mini Winde, Grillmotor, Boot, Auto, Elektrisches Fahrrad, Ventilator, Roboter, Vitrinen, elektrische Tür, elektrische Vorhänge, elektrische Racks, Grill-Maschine, Grillplätze, Bankgeräten, Safeboxen, Papiereinzüge, intelligente Gaszähler, Tissuemaschinen , Autoteile, Werbung Ausrüstung, DIY Modellbau usw.
hohe Laufruhe, Reversibel, ein hohes Drehmoment
Mit selbstsichernde Funktion, geringe Größe, einfach zu installieren
Großdrehmomentes und der Geräuscharmut

Technische Daten
Effizienzklasse:IE2
Ausgangsleistung: 8 W
Import Schutzart: Tropfensicher / IP50
Arbeiten Spannung: DC12V / DC6V /DC24V
Nennstrom: 0.8-1.5A
Leerlaufdrehzahl: 2,4 bis 5,2 rpm
Ladegeschwindigkeit: 2 bis 4 rpm
Nenndrehmoment: 200N.cm bis 500 N.cm (20 kg.cm bis 50 kg.cm)
Wellen-Durchmesser: 8mm
Größe: 118 * 42 * 32 mm
Import Schutzart: IP50 / Tropfensicher
Nettogewicht: 0.38Kg
Konstruktion: Permanent Magnet
Zertifizierung: CCC, CER, ROHS
Kasten Materialien: Zinklegierung , zincification
Getriebe Materialien: Metall
Schneckenrad Materialien: Cu (Cuprum)
Schneckenmaterialien: Cu (Cuprum)

Achtung
Gleichstrommotoren soll an DC Stromversorgung anschließen. Wenn Sie den Pluspol und Minuspol von DC Stromversorgung austauschen, wird die Drehrichtung des Motors wechseln

Beschreibung
Der Schneckengetriebe hat die selbsthemmende Funktion. Das heißt, Antriebswelle wird sich beim Ausschalten nicht drehen.
Getriebe-Ausgangswelle und Motorwelle sind vertikal angeordnet, dass die Länge von gesamten Motorabtriebswelle relativ kurz als allgemeine Getriebemotor ist.
Geschwindigkeit schnell, Nenndrehmoment klein. Geschwindigkeit langsam, Nenndrehmoment groß, Sie sind umgekehrt proportional

Beachtung: Für diese Schneckengetriebe können Sie mit unsere Zubehör zusammen benutzen. wie Kupplungen, Rad, Kettenrad, Schalter, glatte Welle , Drehzahlregler, Sicherung

31CT DC Schneckengetriebe										
Item	Voltage (V)	Leerlauf drehzahl (r/min)	Ladegesch windigkeit (r/min)	Nenndreh moment (N·cm)	Nennstrom (A)	Nenn leistung (W)	Größe (nicht inkl. Welle)	Welle (mm)		Gewicht
31CT-2.4	DC6V	2.4	2	200	1.5	8	118*42*32 mm	Single / Doppelte D shaft	Single: Φ8*24	0.38 Kg
31CT-2.2	DC 12V	2.2	1.8	400	0.8					
31CT-5		5	4	500	1.5				Dppelte: Φ8*15	0.838 lb
31CT-5.2	DC24V	5.2	4	500	1					

Größe-Single Ausgangswelle (mm)

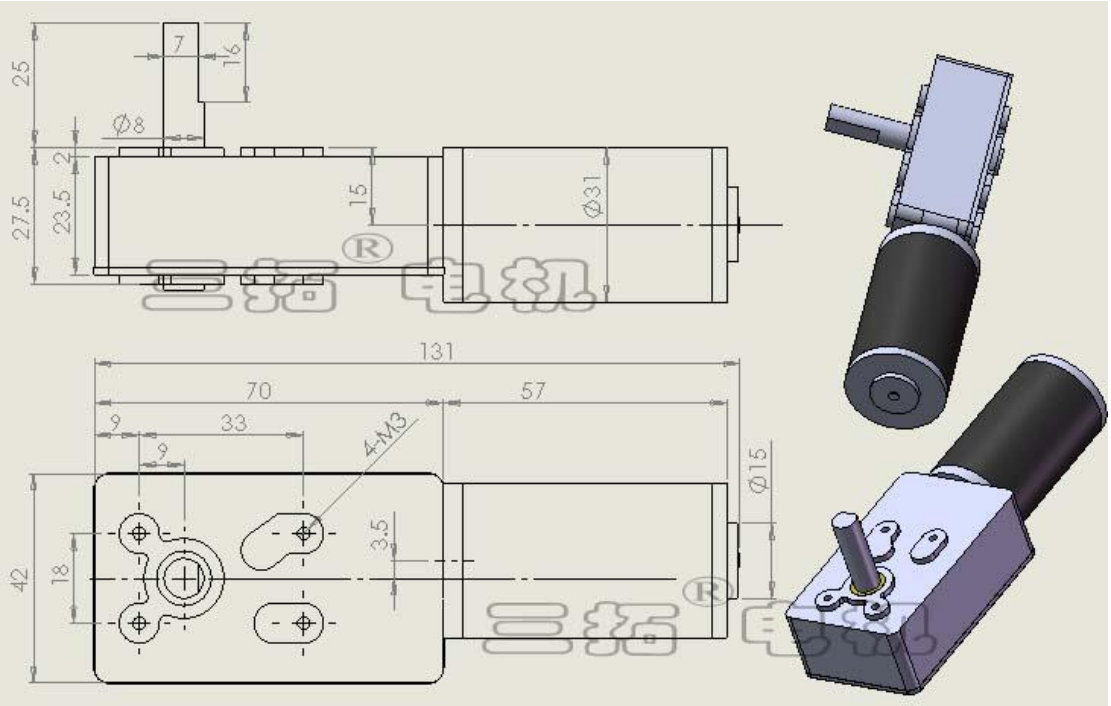
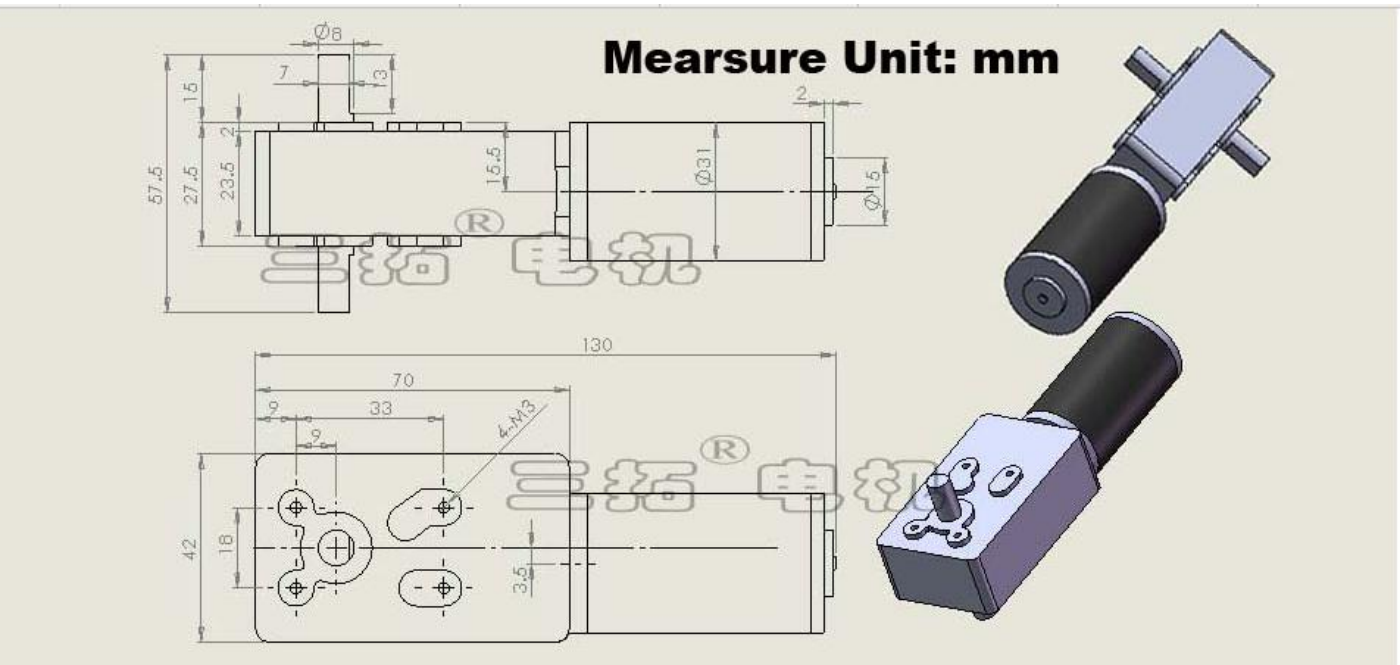
Größe-Doppelte Ausgangswelle (mm)